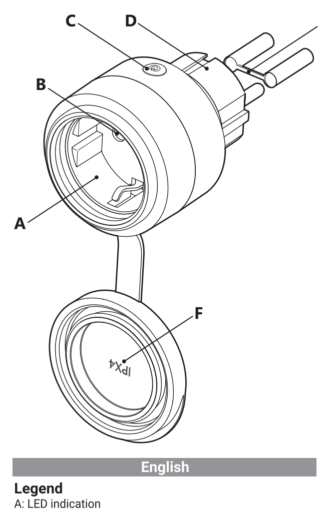

For UP PSTI Act Statement of Compliance scan the QR code

English

Legend
A: LED indication
B: Socket
C: Control button
D: Plug
E: Pin protector
F: Protective cap

Deutsch

Legende
A: LED-indikation
B: Stikkontakt
C: Kontrolknap
D: Stik
E: Stiftbeskytter
F: Beskyttelseshætte

Italiano

Leggenda
A: Indicazione LED
B: Presa di corrente
C: Pulsante di controllo
D: Spina
E: Protezione dei pin
F: Cappucci di protezione

Español

Leyenda
A: Indicación LED
B: Enchufe
C: Botón de control
D: Enchufe
E: Protector de clavijas
F: Tapa protectora

Português

Legenda
A: Indicaçã LED
B: Tomada
C: Botã de controlo
D: Ficha
E: Protetor de pinos
F: Tampa de proteção

Français

Légende
A: Indication par LED
B: Prise
C: Bouton de commande
D: Fiche
E: Protecteur de broches
F: Capuchon de protection

Polski

Legenda
A: Wskazanie LED
B: Gniazdo
C: Przycisk sterowania
D: Wtyczka
E: Zabezpieczenie pinów
F: Nasadka ochronna

Română

Legendă
A: Indicație LED
B: Soclu
C: Buton de control
D: Plug
E: Pin protector
F: Capac de protecție

Nederlands

Legenda
A: LED-indicatie
B: Contactdoos
C: Bedieningsknop
D: Stekker
E: Pinbescherming
F: Beschermkap

Ελληνικά

Υπόμνημα
A: Ένδειξη LED
B: Υποδοχή
C: Κουμπί ελέγχου
D: Βύσμα
E: Προστατευτικό ακίδων
F: Προστατευτικό καπάκι

Svenska

Legend
A: LED-indikering
B: Uttag
C: Kontrollknapp
D: Stickpropp
E: Stiftskydd
F: Skyddslock

Čeština

Legenda
A: Indikace LED
B: Zásuvka
C: Ovládací tlačítko
D: Zástrčka
E: Chránič kolíků
F: Ochranný kryt

English

User and safety guide

Outdoor Plug S Gen3

Smart Wi-Fi and Bluetooth plug for outdoor use

Referred to in this document as “the Device”

⚠ *This sign indicates safety information.*
ⓘ *This sign indicates an important note.*

Safety information

For safe and proper use, read this guide, and any other documents accompanying this product. Keep them for future reference. Failure to follow the installation procedures can lead to malfunction, danger to health and life, violation of law, and/or refusal of legal and commercial guarantees (if any). Shelly Europe Ltd. is not responsible for any loss or damage in case of incorrect installation or improper operation of this device due to failure to follow the user and safety instructions in this guide.

⚠**WARNING!** *Do not use the Device to power or control the on/off status of life support equipment.*

⚠**WARNING!** *Do not use the Device to operate equipment when inaccurate timing or accidental on/off commands could be dangerous. Examples of such equipment are saunas, sunlamps, electric blankets, etc.*

⚠**CAUTION!** *Connect the Device only to a power grid and appliances that comply with all applicable regulations. A short circuit in the power grid or any appliance connected to the Device can cause fire, property damage, and electric shock.*

⚠**CAUTION!** *The Device may be connected to and control only electric circuits and appliances that comply with the applicable standards and safety norms.*

⚠**CAUTION!** *Do not connect the Device to appliances that exceed the specified maximum electric load.*

⚠**CAUTION!** *Immediately unplug the Device from the power outlet if it emits smoke, makes noise or has an unusual smell.*

⚠**CAUTION!** *Connect the Device only in the way shown in these instructions. Any other method could cause damage and/or injury.*

⚠**CAUTION!** *The circuit on which the Device is operated must be secured by a cable protection switch in accordance with EN60898-1 (tripping characteristic B or C, max. 16A rated current, min. 6 kA interrupting rating, energy limiting class 3).*

⚠**CAUTION!** *Do not use the Device if it shows any sign of damage or defect.*

⚠**CAUTION!** *Do not attempt to repair the Device yourself.*

⚠**CAUTION!** *Do not plug Devices into each other.*

⚠**CAUTION!** *Do not plug in any direct plug-in equipment in the Device. Examples of direct plug-in equipment include plug-in transformers, battery rechargers, etc.*

⚠**CAUTION!** *Do not operate covered.*

⚠**CAUTION!** *Do not allow children to play with the buttons/switches connected to the Device. Keep the devices (mobile phones, tablets, PCs) for remote control of Shelly away from children.*

The Device comes with factory-installed firmware. To keep it updated and secure, Shelly Europe Ltd. provides the latest firmware updates free of charge. Access the updates through either the embedded web interface or the Shelly Smart Control mobile application. Installation of firmware updates is the user’s responsibility. Shelly Europe Ltd. shall not be liable for any lack of conformity of the Device caused by the failure of the user to install the available updates in a timely manner.

Product description

Outdoor Plug S Gen3 (the Device) is a smart weatherproof plug with Matter support. It allows remote control of electrical appliances via a mobile phone, tablet, PC, or home automation system, featuring power measurement and overheating protection. The device can operate standalone on a local Wi-Fi network or be controlled through cloud-based home automation services.

The Device has an embedded web interface used to monitor, control, and adjust the Device. The web interface is accessible at http://192.168.33.1 when connected directly to the Device access point or at its IP address when you and the Device are connected to the same network.

The Device can access and interact with other smart devices or automation systems if they are in the same network infrastructure. Shelly Europe Ltd. provides APIs for the devices, their integration, and cloud control. For more information, visit https://shelly-api-docs.shelly.cloud.

Installation instructions

⚠**CAUTION!** *Before you plug in an appliance into the Device, make sure that the Device output is turned off.*

⚠**CAUTION!** *Always keep the protective cap closed when no appliance is connected to ensure protection from dust, moisture, and damage. Leaving the cap open may compromise the safety and durability of the plug.*

For security reasons, after you successfully connect the Device to the local Wi-Fi network, we recommend that you disable or password-protect the Device AP (Access Point).

To perform a factory reset of the Device, press and hold the Reset/control button for 10 seconds.

To enable the access point and the Bluetooth connection of the Device, press and hold the Reset/control button for 5 seconds.

1. Remove the pin protector **(E)** from the Outdoor Plug S Gen3 and dispose of it according to local regulations.
2. Insert the plug into a power socket without an appliance/load connected to it.The LED indication starts flashing with a blue light, indicating the Device is in Access Point (AP) mode.You can access the embedded web interface at http://192.168.33.1 in the Wi-Fi network, created by the Device (ShellyOutdoorsG3-XXXXXXXXXXXX) and use it to control the Device and change its settings.
3. Open the protective cap **(F)**.
4. You can now plug an appliance into the Device socket **(B)**.
5. To turn on the appliance, briefly press the control button **(C)**. The LED indication **(A)** lights up. The light color varies with the appliance’s power consumption (see section LED Indications below).
6. To turn off the appliance, briefly press the control button one more time. The LED indication returns to its previous status.

LED indications

When plugged for the first time:
- Blue light flashing, indicating AP mode.

When plugged/powered again after being successfully connected to a Wi-Fi network:
- Red light flashing, indicating the Device is reconnecting to the Wi-Fi network.

Configurable LED settings when output is On:
- Power consumption represented by a smooth color change (Default).
- User can select the brightness (Default brightness - 100%):
  - Green light at 0% of power limit set
  - Yellow light at 50% of power limit set
  - Red light at 100% of power limit set
- Custom color (Default color - green, Default brightness - 100%)
- LED disabled

Configurable LED settings when output is Off:
- LED disabled (Default).
- Custom color (Default color - red, Default brightness - 100%).

When the control button is pressed and held for 3 sec (only when the Device output is Off):
- Red light flashes three times, indicating the Device is not connected to the Wi-Fi network.
- Yellow light flashes three times, indicating the Device is connected to the Wi-Fi network, but not to Shelly Cloud.
- Green light flashes three times, indicating the Device is connected to Shelly Cloud.

Control Button

Press to turn on/off the plugged appliance.
Press and hold for 3 sec to check the Device status*.
Press and hold for 5 sec to activate Device AP**
Press and hold for 10 sec to factory reset**
* Only when the output is Off.
** Only within 1 min after plugging/powering the Device.

Cleaning

⚠**CAUTION!** *Before cleaning the Device, power off the connected appliance, unplug it and only then unplug the Device. Never clean the Device if it is connected to the power grid.*

⚠**CAUTION!** *Do not use aggressive detergents.*

⚠**CAUTION!** *Do not immerse the Device or wash it under running water.*

Use a soft damp cloth to clean the Device.

Disposal and recycling

This refers to the waste of electrical and electronic equipment. It is applicable in the EU, US and other countries to collect waste separately.

This symbol on the product or in the accompanying literature indicates that the product should not be disposed of in the daily waste.

Shelly Outdoor Plug S Gen3 must be recycled to avoid possible damage to the environment or human health from uncontrolled waste disposal and to promote the reuse of materials and resources. It is your responsibility to dispose of the device separately from general household waste when it is already unusable.

Specifications

Physical
Size (HxWxD): 44x44x70 ±0.5 mm / 1.73x1.73x2.75 ±0.02 in
Weight: 60 ±1 g / 2.08 ±0.04 oz
Compatible sockets: CEE 7/1, CEE 7/3 (Type F / Schuko) or CEE 7/5 (Type E)
Compatible plugs: CEE 7/2, CEE 7/4 (Type F / Schuko), CEE 7/7, CEE 7/16 (Type C) or CEE 7/17
Shell material: Plastic with Silicone Ruber Protective Cover for the Outlet
Shell color: Mocha
Environmental
Ambient working temperature: -25°C to 51°C / -13°F to 125°F
Humidity: 15% to 85% RH
Max. altitude: 2000 m / 6562 ft
Glow-wire temperature: 750 °C
Pollution degree: 2
Required forced cooling: No
Degree of protection: IP44
Electrical
Power supply: 230 V~ 50 Hz
Power consumption: < 1 W
Rated impulse-withstand voltage: 2500 V
Output circuits ratings
Max. switching voltage: 230 V~
Max. switching current: 12 A
Max. output power: 2500 W (resistive load only)
Number of switching cycles: 10000
Overvoltage category: II
Duty-type: S1
Switch type: One-way
Switch configuration: SPNO (Single-Pole, Normally-Open)
Type of circuit disconnection: Micro
Sensors, meters
Internal-temperature sensor: Yes
Voltmeter (AC): Yes
Ammeter (AC): Yes
Power and energy meters: Yes
Radio
Wi-Fi
Protocol: 802.11 b/g/n
RF band: 2401-2473 MHz
Max. RF power: < 10 dBm
Range: Up to 50 m / 164 ft outdoors, up to 30 m / 98 ft indoors (depending on local conditions)
Bluetooth
Protocol: 4.2
RF band: 2400 - 2483.5 MHz
Max. RF power: < 4 dBm
Range: Up to 30 m / 98 ft outdoors, up to 10 m / 33 ft indoors (depending on local conditions)
Microcontroller unit
CPU: ESP-Shelly-C38F
Flash: 8 MB
Firmware capabilities
Webhooks (URL actions): 20 with 5 URLs per hook
Scripting: Yes
MQTT: Yes

Shelly Cloud inclusion

The Device can be monitored, controlled, and set up through our Shelly Cloud home automation service. You can use the service through either our Android, iOS, or Harmony OS mobile application or through any internet browser at https://control.shelly.cloud/.

If you choose to use the Device with the application and Shelly Cloud service, you can find instructions on how to connect the Device to the Cloud and control it from the Shelly app in the application guide: https://shelly.link/app-guide.

Troubleshooting

In case you encounter problems with the installation or operation of the Device, check its knowledge base page:
https://shelly.link/outdoor_plug_gen3

Declaration of Conformity

Hereby, Shelly Europe Ltd. declares that the radio equipment type Outdoor Plug S Gen3 is in compliance with Directive 2014/53/EU, 2014/35/EU, 2014/30/EU, 2011/65/EU. The full text of the EU declaration of conformity is available at the following internet address:
https://shelly.link/outdoor_plug_gen3_DoC

Manufacturer: Shelly Europe Ltd.
Address: 51 Cherni Vrah Blvd., bldg. 3, fl. 2-3, 1407 Sofia, Bulgaria
Tel.: +359 2 988 7435
E-mail: support@shelly.cloud
Official website: https://www.shelly.com

Changes in contact information are published by the Manufacturer on the official website.

All rights to the trademark Shelly® and other intellectual rights associated with this Device belong to Shelly Europe Ltd.

Deutsch

Benutzer- und Sicherheitsleitfaden

Outdoor Plug S Gen3

Smart Wi-Fi und Bluetooth-Stecker für den Außeneinsatz

In diesem Dokument als “das Gerät” bezeichnet

⚠ *Dieses Zeichen weist auf Sicherheitshinweise hin.*
ⓘ *Dieses Zeichen weist auf einen wichtigen Hinweis hin.*

Informationen zur Sicherheit

Lesen Sie diese Anleitung und alle anderen Dokumente, die diesem Produkt beiliegen, um es sicher und ordnungsgemäß zu verwenden. Bewahren Sie sie zum späteren Nachschlagen auf. Die Nichtbeachtung der Installationsanweisungen kann zu Fehlfunktionen, Gefahren für Gesundheit und Leben, Gesetzesverstößen und/oder zur Verweigerung gesetzlicher und kommerzieller Garantien (falls vorhanden) führen. Shelly Europe Ltd. haftet nicht für Verluste oder Schäden, die durch eine fehlerhafte Installation oder einen unsachgemäßen Betrieb des Geräts aufgrund der Nichtbeachtung der Benutzer- und Sicherheitshinweise in dieser Anleitung entstehen.

⚠**WARNUNG!** *Verwenden Sie das Gerät nicht, um lebenserhaltende Geräte mit Strom zu versorgen oder deren Ein/Aus-Status zu kontrollieren.*

⚠**WARNUNG!** *Verwenden Sie das Gerät nicht zum Betrieb von Geräten, bei denen eine ungenaue Zeitsteuerung oder versehentliche Ein/Aus-Befehle gefährlich sein könnten. Beispiele für solche Geräte sind Saunas, Sonnenlampen, Heizdecken usw.*

⚠**CAUTION!** *Schließen Sie das Gerät nur an ein Stromnetz und Geräte an, die allen geltenden Vorschriften entsprechen. Ein Kurzschluss im Stromnetz oder in einem an das Gerät angeschlossenen Gerät kann zu Bränden, Sachschäden und Stromschlägen führen.*

⚠**CAUTION!** *Das Gerät darf nur an Stromkreise und Geräte angeschlossen werden und diese steuern, die den geltenden Normen und Sicherheitsvorschriften entsprechen.*

⚠**CAUTION!** *Schließen Sie das Gerät nicht an Geräte an, die die angegebene maximale elektrische Belastung überschreiten.*

⚠**ACHTUNG!** *Ziehen Sie sofort den Netzstecker aus der Steckdose, wenn das Gerät Rauch entwickelt, Geräusche macht oder einen ungewöhnlichen Geruch annimmt.*

⚠**CAUTION!** *Schließen Sie das Gerät nur auf die in dieser Anleitung beschriebene Weise an. Jede andere Methode kann zu Schäden und/oder Verletzungen führen.*

⚠**ACHTUNG!** *Der Stromkreis, an dem das Gerät betrieben wird, muss durch einen Kabelschutzschalter nach EN60898-1 abgesichert sein (Auslösecharakteristik B oder C, max. 16A Nennstrom, min. 6 kA Ausschaltvermögen, Energiebegrenzungsklasse 3).*

⚠**CAUTION!** *Verwenden Sie das Gerät nicht, wenn es Anzeichen von Beschädigungen oder Defekten aufweist.*

⚠**CAUTION!** *Versuchen Sie nicht, das Gerät selbst zu reparieren.*

⚠**CAUTION!** *Stecken Sie die Geräte nicht ineinander.*

⚠**CAUTION!** *Schließen Sie keine direkt steckbaren Geräte an das Gerät an. Beispiele für direkt steckbare Geräte sind Stecktransformatoren, Batterieladegeräte usw.*

⚠**CAUTION!** *Nicht abgedeckt betreiben.*

⚠**CAUTION!** *Erlauben Sie Kindern nicht, mit den an das Gerät angeschlossenen Tasten/Schaltern zu spielen. Halten Sie die Geräte (Mobiltelefone, Tablets, PCs) zur Fernsteuerung des Shelly von Kindern fern.*

Das Gerät wird mit einer werkseitig installierten Firmware geliefert. Um es auf dem neuesten Stand und sicher zu halten, stellt Shelly Europe Ltd. die neuesten Firmware-Updates kostenlos zur Verfügung. Der Zugriff auf die Updates erfolgt entweder über die integrierte Webschnittstelle oder die Shelly Smart Control Mobilanwendung. Die Installation von Firmware-Updates liegt in der Verantwortung des Benutzers. Shelly Europe Ltd. haftet nicht für Konformitätsmängel des Geräts, die darauf zurückzuführen sind, dass der Benutzer die verfügbaren Updates nicht rechtzeitig installiert hat.

Beschreibung des Produkts

Outdoor Plug S Gen3 (das Gerät) ist ein intelligenter wetterfester Stecker mit Matter-Unterstützung. Er ermöglicht die Fernsteuerung von Elektrogeräten über ein Mobiltelefon, ein Tablet, einen PC oder ein Hausautomationssystem und verfügt über Leistungsmessung und Überhitzungsschutz. Das Gerät kann eigenständig über ein lokales Wi-Fi-Netzwerk betrieben oder über Cloud-basierte Hausautomatisierungsdienste gesteuert werden.

Das Gerät verfügt über eine integrierte Weboberfläche, die zur Überwachung, Steuerung und Einstellung des Geräts verwendet wird. Die Webschnittstelle ist unter http://192.168.33.1 zugänglich, wenn sie direkt mit dem Zugangspunkt des Geräts verbunden ist, oder unter seiner IP-Adresse, wenn Sie und das Gerät mit demselben Netzwerk verbunden sind.

Das Gerät kann auf andere intelligente Geräte oder Automatisierungssysteme zugreifen und mit ihnen interagieren, wenn sie sich in derselben Netzwerkinfrastruktur befinden. Shelly Europe Ltd. bietet APIs für die Geräte, ihre Integration und die Cloud-Steuerung. Weitere Informationen finden Sie unter https://shelly-api-docs.shelly.cloud.

Anweisungen zum Einbau

⚠**ACHTUNG!** *Bevor Sie ein Gerät an das Gerät anschließen, vergewissern Sie sich, dass der Geräteausgang ausgeschaltet ist.*

⚠**ACHTUNG!** *Halten Sie die Schutzkappe immer geschlossen, wenn kein Gerät angeschlossen ist, um den Schutz vor Staub, Feuchtigkeit und Beschädigung zu gewährleisten. Wenn Sie die Kappe offen lassen, kann die Sicherheit und Haltbarkeit des Steckers beeinträchtigt werden.*

Nachdem Sie das Gerät erfolgreich mit dem lokalen Wi-Fi-Netzwerk verbunden haben, empfehlen wir Ihnen aus Sicherheitsgründen, den Geräte-AP (Access Point) zu deaktivieren oder mit einem Passwort zu schützen.

Um das Gerät auf die Werkseinstellungen zurückzusetzen, halten Sie die Taste Reset/Steuerung 10 Sekunden lang gedrückt.

Um den Zugangspunkt und die Bluetooth-Verbindung des Geräts zu aktivieren, halten Sie die Taste Reset/Steuerung 5 Sekunden lang gedrückt.

1. Entfernen Sie den Steckerschutz (E) vom Außenstecker S Gen3 und entsorgen Sie ihn gemäß den örtlichen Vorschriften.
2. Stecken Sie den Stecker in eine Steckdose, an der kein Gerät/Last angeschlossen ist. Die LED-Anzeige beginnt blau zu blinken und zeigt damit an, dass sich das Gerät im Access Point (AP) Modus befindet. Sie können auf die eingebettete Weboberfläche unter http://192.168.33.1 im Wi-Fi-Netzwerk zugreifen, das vom Gerät (ShellyOutdoorsG3-XXXXXXXXXXXX) erstellt wurde, und es zur Steuerung des Geräts und zur Änderung seiner Einstellungen verwenden.
3. Öffnen Sie die Schutzkappe (F).
4. Sie können nun ein Gerät an die Gerätebuchse (B) anschließen.
5. Um das Gerät einzuschalten, drücken Sie kurz auf die Bedientaste (C). Die LED-Anzeige (A) leuchtet auf. Die Farbe des Lichts variiert je nach Stromverbrauch des Geräts (siehe Abschnitt LED-Anzeigen unten).
6. Um das Gerät auszuschalten, drücken Sie noch einmal kurz auf die Bedientaste. Die LED-Anzeige kehrt in ihren vorherigen Zustand zurück.

LED-Anzeigen

Beim erstmaligen Einstecken:
- - Blaues Licht blinkt und zeigt den AP-Modus an.

Wenn das Gerät nach erfolgreicher Verbindung mit einem Wi-Fi-Netzwerk wieder eingesteckt/eingeschaltet wird:
- - Rotes Licht blinkt und zeigt an, dass das Gerät die Verbindung zum Wi-Fi-Netzwerk wiederherstellt.

Konfigurierbare LED-Einstellungen bei eingeschaltetem Ausgang:
- Stromverbrauch, dargestellt durch einen sanften Farbwechsel (Standard).
- Der Benutzer kann die Helligkeit auswählen (Standardhelligkeit - 100%):
  - Grünes Licht bei 0% der eingestellten Leistungsgrenze
  - Gelbes Licht bei 50% der eingestellten Leistungsgrenze
  - Rotes Licht bei 100% der eingestellten Leistungsgrenze
- Benutzerdefinierte Farbe (Standardfarbe - grün, Standardhelligkeit - 100%)
- LED deaktiviert

Konfigurierbare LED-Einstellungen bei ausgeschaltetem Ausgang:
- LED deaktiviert (Standard).
- Benutzerdefinierte Farbe (Standardfarbe - rot, Standardhelligkeit - 100%).

Wenn die Steuertaste 3 Sekunden lang gedrückt wird (nur wenn der Geräteausgang ausgeschaltet ist):
- Das rote Licht blinkt dreimal und zeigt an, dass das Gerät nicht mit dem Wi-Fi-Netzwerk verbunden ist.
- Das gelbe Licht blinkt dreimal und zeigt an, dass das Gerät mit dem Wi-Fi-Netzwerk verbunden ist, aber nicht mit Shelly Cloud.
- Das grüne Licht blinkt dreimal und zeigt damit an, dass das Gerät mit der Shelly Cloud verbunden ist.

Steuerungstaste

Drücken Sie diese Taste, um das angeschlossene Gerät ein-/auszuschalten.
Halten Sie die Taste 3 Sekunden lang gedrückt, um den Gerätestatus* zu prüfen.
Halten Sie die Taste 5 Sekunden lang gedrückt, um den Geräte-AP** zu aktivieren.
Zum Zurücksetzen auf Werkseinstellungen 10 Sekunden lang gedrückt halten**
* Nur wenn der Ausgang ausgeschaltet ist.
** Nur innerhalb von 1 Minute nach dem Einstecken/Einschalten des Geräts.

Reinigung

⚠**CAUTION!** *Schalten Sie vor der Reinigung des Geräts das angeschlossene Gerät aus, ziehen Sie den Netzstecker und erst dann das Gerät aus der Steckdose. Reinigen Sie das Gerät niemals, wenn es an das Stromnetz angeschlossen ist.*

⚠**CAUTION!** *Verwenden Sie keine aggressiven Reinigungsmittel.*

⚠**ACHTUNG!** *Tauchen Sie das Gerät nicht ein und waschen Sie es nicht unter fließendem Wasser.*

Verwenden Sie ein feuchtes, weiches Tuch, um das Gerät zu reinigen.

Entsorgung und Recycling

Dies bezieht sich auf den Abfall von elektrischen und elektronischen Geräten. In der EU, den USA und anderen Ländern ist die getrennte Sammlung von Abfällen vorgeschrieben.

Dieses Symbol auf dem Produkt oder in der Begleitliteratur zeigt an

Shelly Outdoor Plug S Gen3 muss recycelt werden, um mögliche Schäden für die Umwelt oder die menschliche Gesundheit durch unkontrollierte Abfallentsorgung zu vermeiden und die Wiederverwendung von Materialien und Ressourcen zu fördern. Es liegt in Ihrer Verantwortung, das Gerät getrennt vom allgemeinen Hausmüll zu entsorgen, wenn es bereits unbrauchbar ist.

Spezifikationen

Physisch
Größe (HxBxT): 44x44x70 ±0.5 mm / 1.73x1.73x2.75 ±0.02 in
Gewicht: 60 ±1 g / 2,08 ±0,04 Unzen
Kompatible Steckdosen: CEE 7/1, CEE 7/3 (Typ F / Schuko) oder CEE 7/5 (Typ E)
Kompatible Stecker: CEE 7/2, CEE 7/4 (Typ F / Schuko), CEE 7/7, CEE 7/16 (Typ C) oder CEE 7/17
Material des Gehäuses: Kunststoff mit Silikongummi-Schutzabdeckung für den Auslass
Farbe der Schale: Mokka
Umwelt
Betriebsumgebungstemperatur: -25°C bis 51°C / -13°F bis 125°F
Luftfeuchtigkeit: 15% bis 85% RH
Max. Höhe: 2000 m / 6562 ft
Glühdrahttemperatur: 750 °C
Verschmutzungsgrad: 2
Erforderliche Zwangskühlung: Nein
Schutzart: IP44
Elektrisch
Stromversorgung: 230 V~ 50 Hz
Leistungsaufnahme: < 1 W
Bemessungs-Stoßspannungsfestigkeit: 2500 V
Nennwerte der Ausgangskreise
Max. Schaltspannung: 230 V~
Max. Schaltstrom: 12 A
Max. Ausgangsleistung: 2500 W (nur ohmsche Last)
Anzahl der Schaltzyklen: 10000
Überspannungskategorie: II
Betriebsart: S1
Schaltertyp: Einweg
Schalter-Konfiguration: SPNO (Einpolig, normal geöffnet)
Art der Stromkreisunterbrechung: Mikro
Sensoren, Messgeräte
Interner Temperatursensor: Ja
Spannungsmesser (AC): Ja
Amperemeter (AC): Ja
Strom- und Energiezähler: Ja
Radio
Wi-Fi
Protokoll: 802.11 b/g/n
RF-Band: 2401-2473 MHz
Max. RF-Leistung: < 10 dBm
Reichweite: Bis zu 50 m / 164 ft im Freien, bis zu 30 m / 98 ft in Innenräumen (abhängig von den örtlichen Gegebenheiten)
Bluetooth
Protokoll: 4.2
RF-Band: 2400 - 2483,5 MHz
Max. RF-Leistung: < 4 dBm
Reichweite: Bis zu 30 m / 98 ft im Freien, bis zu 10 m / 33 ft in Innenräumen (abhängig von den örtlichen Gegebenheiten)
Mikrocontroller-Einheit
CPU: ESP-Shelly-C38F
Flash: 8 MB
Firmware-Fähigkeiten
Webhooks (URL-Aktionen): 20 mit 5 URLs pro Haken
Skripting: Ja
MQTT: Ja

Shelly Cloud Einbeziehung

Das Gerät kann über unseren Shelly Cloud Hausautomatisierungsdienst überwacht, gesteuert und eingerichtet werden. Sie können den Dienst entweder über unsere Android-, iOS- oder Harmony OS-Mobilanwendung oder über einen beliebigen Internetbrowser unter https://control.shelly.cloud/ nutzen.

Wenn Sie sich dafür entscheiden, das Gerät mit der Anwendung und dem Shelly Cloud Service zu verwenden, finden Sie eine Anleitung, wie Sie das Gerät mit der Cloud verbinden und über die Shelly App steuern können, in der Anwendungsanleitung: https://shelly.link/app-guide.

Fehlersuche

Sollten Sie Probleme mit der Installation oder dem Betrieb des Geräts haben, sehen Sie auf der entsprechenden Wissensdatenbank-Seite nach:
https://shelly.link/outdoor_plug_gen3

Konformitätserklärung

Hiermit erklärt Shelly Europe Ltd., dass die Funkanlage des Typs Outdoor Plug S Gen3 mit den Richtlinien 2014/53/EU, 2014/35/EU, 2014/30/EU, 2011/65/EU konform ist. Der vollständige Text der EU-Konformitätserklärung ist unter der folgenden Internetadresse verfügbar:
https://shelly.link/outdoor_plug_gen3_DoC

Hersteller: Shelly Europe Ltd.
Anschrift: 51 Cherni Vrah Blvd, bldg. 3, fl. 2-3, 1407 Sofia, Bulgarien
Tel.: +359 2 988 7435
E-Mail: support@shelly.cloud
Offizielle Website: https://www.shelly.com

Änderungen der Kontaktinformationen werden vom Hersteller auf der offiziellen Website veröffentlicht.

Alle Rechte an der Marke Shelly® und anderen geistigen Rechten im Zusammenhang mit diesem Gerät liegen bei Shelly Europe Ltd.

Italiano

Guida all’us e alla sicurezza

Outdoor Plug S Gen3

Spina intelligente Wi-Fi e Bluetooth per us esterno

Nel presente document viene indicat come “il Dispositivo”.

⚠ *Quest cartell indica informazioni sulla sicurezza.*
ⓘ *Quest segn indica una nota importante.*

Informazioni sulla sicurezza

Per un us sicur e corretto, leggere questa guida e tutti gli altri documenti che accompagnan il prodotto. Conservateli per future consultazioni. La mancata osservanza delle procedure di installazione può causare malfunzionamenti, pericoli per la salute e la vita, violazione della legge e/ rifiut delle garanzie legali e commerciali (se presenti). Shelly Europe Ltd. non è responsabile di eventuali perdite danni in cas di installazione errata di funzionament impropri del dispositiv a causa della mancata osservanza delle istruzioni d’us e di sicurezza contenute in questa guida.

⚠**ATTENZIONE!** *Non utilizzare il dispositiv per alimentare controllare l stat di accensione/spegniment di apparecchiature di support vitale.*

⚠**ATTENZIONE!** *Non utilizzare il dispositiv per azionare apparecchiature per le quali una temporizzazione imprecisa comandi accidentali di accensione/spegniment potrebber essere pericolosi. Esempi di tali apparecchiature son le saune, le lampade solari, le coperte elettriche, ecc.*

⚠**ATTENZIONE!** *Collegare il dispositiv sol a una rete elettrica e a apparecchi conformi a tutte le normative vigenti. Un cortocircuit nella rete elettrica in qualsiasi apparecchi collegat al dispositiv può causare incendi, danni materiali e scosse elettriche.*

⚠**ATTENZIONE!** *Il dispositiv può essere collegat e controllat sol a circuiti e apparecchi elettrici conformi agli standard e alle norme di sicurezza applicabili.*

⚠**ATTENZIONE!** *Non collegare il dispositiv ad apparecchi che superan il caric elettric massim specificato.*

⚠**ATTENZIONE!** *Scollegare immediatamente il dispositiv dalla presa di corrente se emette fumo, fa rumore ha un odore insolito.*

⚠**ATTENZIONE!** *Collegare il dispositiv sol nel mod indicat nelle presenti istruzioni. Qualsiasi altr metod potrebbe causare danni e/ lesioni.*

⚠**ATTENZIONE!** *Il circuit su cui viene azionat il dispositiv deve essere protett da un interruttore di protezione dei cavi conforme alla norma EN60898-1 (caratteristica di intervent B C, corrente nominale max. 16A, potere di interruzione min. 6 kA, classe di energia 3). 16A di corrente nominale, min. 6 kA di potere di interruzione, classe di limitazione dell’energia 3).*

⚠**ATTENZIONE!** *Non utilizzare il dispositiv se presenta segni di danni difetti.*

⚠**ATTENZIONE!** *Non tentare di riparare il dispositiv da soli.*

⚠**ATTENZIONE!** *Non collegare i dispositivi tra loro.*

ATTENZIONE! *Non collegare al dispositiv alcuna apparecchiatura a innest diretto. Esempi di apparecchiature a innest dirett son i trasformatori a innesto, i caricabatterie, ecc.*

⚠**ATTENZIONE!** *Non operare al coperto.*

⚠**ATTENZIONE!** *Non permettere ai bambini di giocare con i pulsanti/interruttori collegati al Dispositivo. Tenere i dispositivi (telefoni cellulari, tablet, PC) per il controll remot di Shelly lontan dalla portata dei bambini.*

Il dispositiv viene fornit con un firmware installat in fabbrica. Per mantenerl aggiornat e sicuro, Shelly Europe Ltd. fornisce gratuitamente gli ultimi aggiornamenti del firmware. È possibile accedere agli aggiornamenti tramite l’interfaccia web integrata l’applicazione mobile Shelly Smart Control. L’installazione degli aggiornamenti del firmware è responsabilità dell’utente. Shelly Europe Ltd. non sarà responsabile di eventuali difetti di conformità del dispositiv causati dalla mancata installazione tempestiva degli aggiornamenti disponibili da parte dell’utente.

Descrizione del prodotto

Outdoor Plug S Gen3 (il Dispositivo) è una spina intelligente resistente alle intemperie con support Matter. Consente il controll remot degli apparecchi elettrici tramite telefon cellulare, tablet, PC sistema di automazione domestica, con misurazione della potenza e protezione dal surriscaldamento. Il dispositiv può funzionare autonomamente su una rete Wi-Fi locale essere controllat attravers servizi di automazione domestica basati su cloud.

Il Dispositiv è dotat di un’interfaccia web incorporata utilizzata per monitorare, controllare e regolare il Dispositivo. L’interfaccia web è accessibile all’indirizz http://192.168.33.1 quand si è collegati direttamente al punt di access del dispositiv al su indirizz IP quand l’utente e il dispositiv son collegati alla stessa rete.

Il dispositiv può accedere e interagire con altri dispositivi intelligenti sistemi di automazione se si trovan nella stessa infrastruttura di rete. Shelly Europe Ltd. fornisce le API per i dispositivi, la lor integrazione e il controll del cloud. Per ulteriori informazioni, visitare il sit https://shelly-api-docs.shelly.cloud.

Istruzioni per l’installazione

⚠**ATTENZIONE!** *Prima di collegare un apparecchi al dispositivo, accertarsi che l’uscita del dispositiv sia spenta.*

⚠**ATTENZIONE!** *Tenere sempre chius il cappucci di protezione quand non è collegat alcun apparecchi per garantire la protezione da polvere, umidità e danni. Lasciare il cappucci apert può compromettere la sicurezza e la durata della spina.*

Per motivi di sicurezza, dop aver collegat il dispositiv alla rete Wi-Fi locale, si consiglia di disattivare proteggere con password l’AP (Access Point) del dispositivo.

Per eseguire un reset di fabbrica del dispositivo, tenere premut il pulsante di reset/controll per 10 secondi.

Per abilitare il punt di access e la connessione Bluetooth del dispositivo, tenere premut il pulsante di reset/controll per 5 secondi.

1. Rimuovere la protezione dei pin **(E)** dall’Outdoor Plug S Gen3 e smaltirla second le norme locali.
2. Inserire la spina in una presa di corrente senza che vi sia collegat un apparecchio/carico. L’indicazione LED inizia a lampeggiare con una luce blu, indicand che il dispositiv è in modalità Access Point (AP). È possibile accedere all’interfaccia web integrata all’indirizz http://192.168.33.1 nella rete Wi-Fi creata dal dispositiv (ShellyOutdoorsG3-XXXXXXXXXXX) e utilizzarla per controllare il dispositiv e modificarne le impostazioni.
3. Aprire il tapp di protezione **(F)**.
4. Ora è possibile collegare un apparecchi alla presa di corrente **(B)**.
5. Per accendere l’apparecchio, premere brevemente il pulsante di comand **(C)**. L’indicazione LED **(A)** si accende. Il colore della luce varia in base al consum di energia dell’apparecchi (vedere la sezione Indicazioni LED di seguito).
6. Per spegnere l’apparecchio, premere di nuov brevemente il pulsante di comando. L’indicazione del LED ritorna all stat precedente.

Indicazioni dei LED

Quand viene collegat per la prima volta:
- La luce blu lampeggiante indica la modalità AP.

Quand si inserisce la spina/alimentazione dop essersi collegati con successo a una rete Wi-Fi:
- La luce rossa lampeggiante indica che il dispositiv si sta riconnettend alla rete Wi-Fi.

Impostazioni LED configurabili quand l’uscita è attiva:
- Consum di energia rappresentat da un cambiament di colore uniforme (predefinito).
- L’utente può selezionare la luminosità (luminosità predefinita 100%):
  - Luce verde all 0% del limite di potenza impostato
  - Luce gialla al 50% del limite di potenza impostato
  - Luce rossa al 100% del limite di potenza impostato
- Colore personalizzat (colore predefinit verde, luminosità predefinita 100%)
- LED disattivato

Impostazioni LED configurabili quand l’uscita è disattivata:
- LED disattivat (impostazione predefinita).
- Colore personalizzat (colore predefinit rosso, luminosità predefinita 100%).

Quand il pulsante di controll viene tenut premut per 3 secondi (sol quand l’uscita del dispositiv è disattivata):
- La luce rossa lampeggia tre volte, indicand che il dispositiv non è conness alla rete Wi-Fi.
- La luce gialla lampeggia tre volte, indicand che il dispositiv è conness alla rete Wi-Fi, ma non a Shelly Cloud.
- La luce verde lampeggia tre volte, indicand che il dispositiv è collegat a Shelly Cloud.

Pulsante di controllo

Premere per accendere/spegnere l’apparecchi collegato.
Tenere premut per 3 secondi per controllare l stat del dispositivo*.
Tenere premut per 5 secondi per attivare l’AP** del dispositivo.
Tenere premut per 10 secondi per eseguire il reset di fabbrica**
* Sol quand l’uscita è disattivata.
** Sol entr 1 minut dalla connessione/alimentazione del dispositivo.

Pulizia

⚠**ATTENZIONE!** *Prima di pulire il dispositivo, spegnere l’apparecchi collegato, scollegarl e sol successivamente scollegare il dispositivo. Non pulire mai l’apparecchi se è collegat alla rete elettrica.*

⚠**ATTENZIONE!** *Non utilizzare detergenti aggressivi.*

⚠**ATTENZIONE!** *Non immergere il dispositiv e non lavarl sott l’acqua corrente.*

Per pulire il dispositivo, utilizzare un pann morbid bagnato.

Smaltiment e riciclaggio

Si riferisce ai rifiuti di apparecchiature elettriche ed elettroniche. È applicabile nell’UE, negli Stati Uniti e in altri Paesi per la raccolta differenziata dei rifiuti.

Quest simbol sul prodott nella documentazione di accompagnament indica

Shelly Outdoor Plug S Gen3 deve essere riciclat per evitare possibili danni all’ambiente alla salute umana dovuti all smaltiment incontrollat dei rifiuti e per promuovere il riutilizz di materiali e risorse. È responsabilità dell’utente smaltire il dispositiv separatamente dai rifiuti domestici generali quand è già inutilizzabile.

Specifiche tecniche

Fisico
Dimensioni (HxLxP): 44x44x70 ±0,5 mm / 1,73x1,73x2,75 ±0,02 in
Peso: 60 ±1 g / 2,08 ±0,04 once
Prese compatibili: CEE 7/1, CEE 7/3 (Tip F / Schuko) CEE 7/5 (Tip E)
Spine compatibili: CEE 7/2, CEE 7/4 (tip F / Schuko), CEE 7/7, CEE 7/16 (tip C) CEE 7/17
Materiale della scocca: Plastica con copertura protettiva in silicone Ruber per l’uscita
Colore della conchiglia: Moka
Ambiente
Temperatura ambiente di lavoro: da -25°C a 51°C / da -13°F a 125°F
Umidità: da 15% a 85% RH
Altitudine massima: 2000 m / 6562 ft
Temperatura del fil incandescente: 750 °C
Grad di inquinamento: 2
Richiest il raffreddament forzato: No
Grad di protezione: IP44
Elettrico
Alimentazione: 230 V~ 50 Hz
Consum di energia: < 1 W
Tensione nominale di tenuta agli impulsi: 2500 V
Valori nominali dei circuiti di uscita
Tensione di commutazione massima: 230 V~
Corrente di commutazione massima: 12 A
Potenza di uscita massima: 2500 W (sol caric resistivo)
Numer di cicli di commutazione: 10000
Categoria di sovratensione: II
Tip di servizio: S1
Tip di interruttore: Unidirezionale
Configurazione dell’interruttore: SPN (unipolare, normalmente aperto)
Tip di disconnessione del circuito: Micro
Sensori, misuratori
Sensore di temperatura interno: Sì
Voltmetr (CA): Sì
Amperometr (CA): Sì
Contatori di potenza e di energia: Sì
Radio
Wi-Fi
Protocollo: 802.11 b/g/n
Banda RF: 2401-2473 MHz
Max. Potenza RF: < 10 dBm
Portata: Fin a 50 m / 164 ft all’aperto, fin a 30 m / 98 ft all’intern (a seconda delle condizioni locali)
Bluetooth
Protocollo: 4.2
Banda RF: 2400 2483,5 MHz
Max. Potenza RF: < 4 dBm
Portata: Fin a 30 m / 98 ft all’aperto, fin a 10 m / 33 ft all’intern (a seconda delle condizioni locali)
Unità microcontrollore
CPU: ESP-Shelly-C38F
Flash: 8 MB
Funzionalità del firmware
Webhook (azioni URL): 20 con 5 URL per ogni hook
Scripting: Sì
MQTT: Sì

Inclusione di Shelly Cloud

Il dispositiv può essere monitorato, controllat e impostat attravers il nostr servizi di automazione domestica Shelly Cloud. È possibile utilizzare il servizi tramite la nostra applicazione mobile per Android, iOS Harmony OS tramite qualsiasi browser Internet all’indirizz https://control.shelly.cloud/.

Se si sceglie di utilizzare il Dispositiv con l’applicazione e il servizi Shelly Cloud, è possibile trovare le istruzioni su come collegare il Dispositiv al Cloud e controllarl dall’applicazione Shelly nella guida dell’applicazione: https://shelly.link/app-guide.

Risoluzione dei problemi

In cas di problemi con l’installazione il funzionament del Dispositivo, consultare la pagina della Knowledge Base:
https://shelly.link/outdoor_plug_gen3

Dichiarazione di conformità

Con la presente, Shelly Europe Ltd. dichiara che l’apparecchiatura radi di tip Outdoor Plug S Gen3 è conforme alle direttive 2014/53/UE, 2014/35/UE, 2014/30/UE, 2011/65/UE. Il test complet della dichiarazione di conformità UE è disponibile al seguente indirizz internet:
https://shelly.link/outdoor_plug_gen3_DoC

Produttore: Shelly Europe Ltd.
Indirizzo: 51 Cherni Vrah Blvd., bldg. 3, fl. 2-3, 1407 Sofia, Bulgaria
Tel: +359 2 988 7435
E-mail: support@shelly.cloud
Sit web ufficiale: https://www.shelly.com

Le modifiche alle informazioni di contatt son pubblicate dal Produttore sul sit web ufficiale.

Tutti i diritti sul marchi Shelly® e gli altri diritti intellettuali associati a quest dispositiv appartengon a Shelly Europe Ltd.

Español

Guía de uso y seguridad

Outdoor Plug S Gen3

Enchufe inteligente Wi-Fi y Bluetooth para uso en exteriores

Denominado en este documento “el Dispositivo”.

⚠ *Esta señal indica información de seguridad.*
ⓘ *Esta señal indica una nota importante.*

Información de seguridad

Para un uso seguro y adecuado, lea esta guía y cualquier otro documento que acompañe a este producto. Consérvelos para futuras consultas. El incumplimiento de los procedimientos de instalación puede provocar un funcionamiento incorrecto, peligro para la salud y la vida, violación de la ley y/o denegación de garantías legales y comerciales (si las hubiera). Shelly Europe Ltd. no se hace responsable de ninguna pérdida o daño en caso de instalación incorrecta o funcionamiento inadecuado de este aparato por no seguir las instrucciones de uso y seguridad de esta guía.

⚠**¡ADVERTENCIA!** *No utilice el Dispositivo para alimentar o controlar el estado de encendido/apagado de equipos de soporte vital.*

⚠**¡ADVERTENCIA!** *No utilice el Dispositivo para hacer funcionar equipos cuando una sincronización imprecisa o comandos accidentales de encendido/apagado puedan resultar peligrosos. Ejemplos de estos equipos son saunas, lámparas solares, mantas eléctricas, etc.*

⚠**¡ATENCIÓN!** *Conecte el aparato sólo a una red eléctrica y a aparatos que cumplan todas las normas aplicables. Un cortocircuito en la red eléctrica o en cualquier aparato conectado al aparato puede provocar incendios, daños materiales y descargas eléctricas.*

⚠**¡ATENCIÓN!** *El aparato sólo puede conectarse y controlar circuitos eléctricos y aparatos que cumplan las normas y reglas de seguridad aplicables.*

⚠**¡ATENCIÓN!** *No conecte el aparato a aparatos que superen la carga eléctrica máxima especificada.*

⚠**¡ATENCIÓN!** *Desenchufe inmediatamente el aparato de la toma de corriente si emite humo, hace ruido o desprende un olor extraño.*

⚠**¡ATENCIÓN!** *Conecte el Dispositivo sólo de la forma indicada en estas instrucciones. Cualquier otro método podría causar daños y/o lesiones.*

⚠**¡ATENCIÓN!** *El circuito en el que funciona el aparato debe estar asegurado por un interruptor de protección de cables conforme a la norma EN60898-1 (característica de disparo B o C, máx. 16A de corriente nominal, mín. 6 kA de capacidad de interrupción, clase de limitación de energía 3).*

⚠**¡ATENCIÓN!** *No utilice el Dispositivo si presenta algún signo de daño o defecto.*

⚠**¡ATENCIÓN!** *No intente reparar el aparato usted mismo.*

⚠**¡ATENCIÓN!** *No conecte los dispositivos entre sí.*

⚠**¡ATENCIÓN!***No enchufe ningún equipo de conexión directa en el Dispositivo. Algunos ejemplos de equipos de conexión directa son los transformadores de enchufe, los recargadores de baterías, etc.*

⚠**¡ATENCIÓN!** *No operar cubierto.*

⚠**¡ATENCIÓN!** *No permita que los niños jueguen con los botones/interruptores conectados al Dispositivo. Mantenga los dispositivos (teléfonos móviles, tabletas, PC) para el control remoto de Shelly fuera del alcance de los niños.*

El dispositivo viene con firmware instalado de fábrica. Para mantenerlo actualizado y seguro, Shelly Europe Ltd. proporciona las últimas actualizaciones de firmware de forma gratuita. Acceda a las actualizaciones a través de la interfaz web integrada o de la aplicación móvil Shelly Smart Control. La instalación de las actualizaciones del firmware es responsabilidad del usuario. Shelly Europe Ltd. no será responsable de ninguna falta de conformidad del Dispositivo causada por el hecho de que el usuario no instale las actualizaciones disponibles en el momento oportuno.

Descripción del producto

Outdoor Plug S Gen3 (el Dispositivo) es un enchufe inteligente resistente a la intemperie compatible con Matter. Permite el control remoto de aparatos eléctricos a través de un teléfono móvil, tableta, PC o sistema domótico, y cuenta con medición de potencia y protección contra sobrecalentamiento. El dispositivo puede funcionar de forma autónoma en una red Wi-Fi local o controlarse a través de servicios de domótica basados en la nube.

El dispositivo cuenta con una interfaz web integrada que se utiliza para supervisar, controlar y ajustar el dispositivo. La interfaz web es accesible en http://192.168.33.1 cuando se conecta directamente al punto de acceso del dispositivo o en su dirección IP cuando usted y el dispositivo están conectados a la misma red.

El dispositivo puede acceder e interactuar con otros dispositivos inteligentes o sistemas de automatización si se encuentran en la misma infraestructura de red. Shelly Europe Ltd. proporciona API para los dispositivos, su integración y control en la nube. Para más información, visite https://shelly-api-docs.shelly.cloud.

Instrucciones de instalación

⚠**¡ATENCIÓN!** *Antes de enchufar un aparato al Dispositivo, asegúrese de que la salida del Dispositivo está apagada.*

⚠**¡ATENCIÓN!** *Mantenga siempre cerrada la tapa protectora cuando no haya ningún aparato conectado para garantizar la protección contra el polvo, la humedad y los daños. Dejar la tapa abierta puede comprometer la seguridad y durabilidad del enchufe.*

Por razones de seguridad, después de conectar con éxito el Dispositivo a la red Wi-Fi local, le recomendamos que desactive o proteja con contraseña el AP (Punto de Acceso) del Dispositivo.

Para realizar un restablecimiento de fábrica del Dispositivo, mantenga pulsado el botón Reset/control durante 10 segundos.

Para habilitar el punto de acceso y la conexión Bluetooth del Dispositivo, mantenga pulsado el botón Reset/control durante 5 segundos.

1. Retire el protector de clavija (E) del enchufe exterior S Gen3 y deséchelo de acuerdo con la normativa local.
2. Inserte el enchufe en una toma de corriente sin ningún aparato/carga conectado. La indicación LED comienza a parpadear con una luz azul, indicando que el Dispositivo está en modo Punto de Acceso (AP). Puede acceder a la interfaz web integrada en http://192.168.33.1 en la red Wi-Fi, creada por el Dispositivo (ShellyOutdoorsG3-XXXXXXXXXXXX) y utilizarla para controlar el Dispositivo y cambiar su configuración.
3. Abra la tapa protectora (F).
4. Ahora puede conectar un aparato a la toma Device (B).
5. Para encender el aparato, pulse brevemente el botón de control (C). El indicador LED (A) se enciende. El color de la luz varía en función del consumo de energía del aparato (consulte el apartado Indicaciones LED a continuación).
6. Para apagar el aparato, pulse brevemente el botón de control una vez más.La indicación LED vuelve a su estado anterior.

Indicaciones LED

Cuando se enchufa por primera vez:
- La luz azul parpadea, indicando el modo AP.

Cuando se enchufe/encienda de nuevo después de haberse conectado con éxito a una red Wi-Fi:
- - La luz roja parpadea, indicando que el Dispositivo se está reconectando a la red Wi-Fi.

LED configurable cuando la salida está activada:
- - Consumo de energía representado por un cambio de color suave (Predeterminado).
- El usuario puede seleccionar el brillo (brillo por defecto - 100%):
  - Luz verde al 0% del límite de potencia fijado
  - Luz amarilla al 50% del límite de potencia fijado
  - Luz roja al 100% del límite de potencia fijado
- Color personalizado (color por defecto - verde, brillo por defecto - 100%)
- LED desactivado

Ajustes de LED configurables cuando la salida está apagada:
- LED desactivado (por defecto).
- Color personalizado (Color por defecto - rojo, Brillo por defecto - 100%).
- Cuando se mantiene pulsado el botón de control durante 3 s (sólo cuando la salida del dispositivo está desactivada):
- La luz roja parpadea tres veces, lo que indica que el dispositivo no está conectado a la red Wi-Fi.
- La luz amarilla parpadea tres veces, indicando que el Dispositivo está conectado a la red Wi-Fi, pero no a Shelly Cloud.
- La luz verde parpadea tres veces, indicando que el Dispositivo está conectado a Shelly Cloud.

Botón de control

Pulse para encender o apagar el aparato enchufado.
Mantenga pulsado durante 3 segundos para comprobar el estado del dispositivo*.
Mantenga pulsado durante 5 segundos para activar el dispositivo AP**.
Mantén pulsado durante 10 segundos para restablecer la configuración de fábrica**.
* Sólo cuando la salida está Apagada.
** Sólo 1 minuto después de enchufar/encender el dispositivo.

Limpieza

⚠**¡ATENCIÓN!** *Antes de limpiar el Dispositivo, apague el aparato conectado, desenchúfelo y sólo después desenchufe el Dispositivo. No limpie nunca el aparato si está conectado a la red eléctrica.*

⚠**¡ATENCIÓN!** *No utilice detergentes agresivos.*

⚠**¡ATENCIÓN!** *No sumerja el aparato ni lo lave bajo el grifo.*

Utilice un paño suave y húmedo para limpiar el dispositivo.

Eliminación y reciclaje

Se refiere a los residuos de aparatos eléctricos y electrónicos. Es aplicable en la UE, EE.UU. y otros países para recoger los residuos por separado.

Este símbolo en el producto o en la documentación que lo acompaña indica

El Shelly Outdoor Plug S Gen3 debe reciclarse para evitar posibles daños al medio ambiente o a la salud humana derivados de la eliminación incontrolada de residuos y para promover la reutilización de materiales y recursos. Es su responsabilidad desechar el dispositivo por separado de los residuos domésticos generales cuando ya esté inutilizable.

Especificaciones

Físico
Tamaño (AlxAnxPr): 44x44x70 ±0,5 mm / 1,73x1,73x2,75 ±0,02 pulg.
Peso: 60 ±1 g / 2,08 ±0,04 oz
Enchufes compatibles: CEE 7/1, CEE 7/3 (Tipo F / Schuko) o CEE 7/5 (Tipo E)
Enchufes compatibles: CEE 7/2, CEE 7/4 (Tipo F / Schuko), CEE 7/7, CEE 7/16 (Tipo C) o CEE 7/17
Material de la carcasa: Plástico con cubierta protectora de silicona Ruber para la salida
Color del caparazón: Moca
Medio ambiente
Temperatura ambiente de trabajo: -25°C a 51°C / -13°F a 125°F
Humedad: 15% a 85% HR
Altitud máxima: 2000 m / 6562 pies
Temperatura del hilo incandescente: 750 °C
Grado de contaminación: 2
Requiere refrigeración forzada: No
Grado de protección: IP44
Eléctrico
Alimentación: 230 V~ 50 Hz
Consumo de energía: < 1 W
Tensión nominal soportada a impulsos: 2500 V
Valores nominales de los circuitos de salida
Tensión máx. de conmutación: 230 V~
Corriente de conmutación máx.: 12 A
Potencia máxima de salida: 2500 W (sólo carga resistiva)
Número de ciclos de conmutación: 10000
Categoría de sobretensión: II
Tipo de servicio: S1
Tipo de interruptor: Unidireccional
Configuración del interruptor: SPNO (unipolar, normalmente abierto)
Tipo de desconexión del circuito: Micro
Sensores, contadores
Sensor de temperatura interno: Sí
Voltímetro (CA): Sí
Amperímetro (CA): Sí
Contadores de potencia y energía: Sí
Radio
Wi-Fi
Protocolo: 802.11 b/g/n
Banda RF: 2401-2473 MHz
Max. Potencia RF: < 10 dBm
Alcance: Hasta 50 m en exteriores, hasta 30 m en interiores (dependiendo de las condiciones locales)
Bluetooth
Protocolo: 4.2
Banda RF: 2400 - 2483,5 MHz
Max. Potencia RF: < 4 dBm
Alcance: Hasta 30 m en exteriores, hasta 10 m en interiores (dependiendo de las condiciones locales)
Unidad de microcontrolador
CPU: ESP-Shelly-C38F
Flash: 8 MB
Capacidades del firmware
Webhooks (acciones URL): 20 con 5 URL por gancho
Scripting: Sí
MQTT: Sí

Inclusión de Shelly Cloud

El Dispositivo se puede supervisar, controlar y configurar a través de nuestro servicio de domótica Shelly Cloud. Puede utilizar el servicio a través de nuestra aplicación móvil Android, iOS o Harmony OS o a través de cualquier navegador de Internet en https://control.shelly.cloud/.

Si decide utilizar el Dispositivo con la aplicación y el servicio Shelly Cloud, encontrará instrucciones sobre cómo conectar el Dispositivo a la Nube y controlarlo desde la aplicación Shelly en la guía de la aplicación: https://shelly.link/app-guide.

Solución de problemas

Si tiene problemas con la instalación o el funcionamiento del dispositivo, consulte la página de la base de conocimientos:
https://shelly.link/outdoor_plug_gen3

Declaración de conformidad

Por la presente, Shelly Europe Ltd. declara que el equipo de radio tipo Outdoor Plug S Gen3 cumple la Directiva 2014/53/UE, 2014/35/UE, 2014/30/UE, 2011/65/UE. El texto completo de la declaración de conformidad de la UE está disponible en la siguiente dirección de Internet:
https://shelly.link/outdoor_plug_gen3_DoC

Fabricante: Shelly Europe Ltd.
Dirección: 51 Cherni Vrah Blvd., bldg. 3, fl. 2-3, 1407 Sofía, Bulgaria
Tel.: +359 2 988 7435
Correo electrónico: support@shelly.cloud
Página web oficial: https://www.shelly.com

El fabricante publica los cambios en la información de contacto en el sitio web oficial.

Todos los derechos de la marca Shelly® y otros derechos intelectuales asociados a este dispositivo pertenecen a Shelly Europe Ltd.

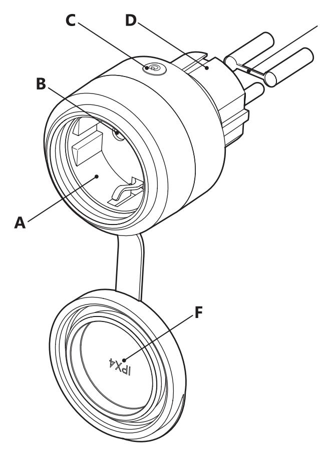

Slovenčina

Legenda

A: Indikacija LED
B: Vtičnica
C: gumb za upravljanje
D: Vtič
E: Zaščita za zatiči
F: Zaščitni pokrovček

Dansk

Legende

A: LED-indikation
B: Stikkontakt
C: Kontrolknap
D: Stik
E: Stiftbeskytter
F: Beskyttelseshætte

Suomi

Selite

A: LED-merkkivalo
B: pistorasia
C: Ohjauspainike
D: pistoke
E: Nastasuoja
F: Suojakorkki

Eesti keel

Legend

A: LED-indikaator
B: pistikupesa
C: Juhtimisnupp
D: Pistik
E: Pinnakaitse
F: kaitsekate

Български

Легенда

A: LED индикация
B: Гнездо
C: Бутон за управление
D: Щепсел
E: Протектор на контактните щифтове
F: Защитна капачка

For UP PSTI Act Statement of
Compliance scan the QR code

Latviešu valoda

Leģenda

A: LED indikācija
B: ligzda
C: Vadības poga
D: kontaktdakša
E: kontaktdakšu aizsargs
F: Aizsargvāciņš

Lietuvių kalba

Legenda

A: LED indikacija
B: lizdas
C: valdym mygtukas
D: kištukas
E: kaiščių apsauga
F: apsauginis dangtelis

Hrvatski

Legenda

A: LED indikacija
B: Utičnica
C: Kontrolna tipka
D: Utikač
E: Štitnik igle
F: Zaštitna kapa

Gaeilge

Finscéal

A: tásc stiúir
B: Soicéad
C: Cnaipe rialaithe
D: Breiseán
E: Cosantóir bioráin
F: caipín cosanta

Malti

Leġġenda

A: indikazzjoni LED
B: Sokit
C: Buttuna tal-kontroll
Q: Ipplaggja
E: Protettur tal-brilli
F: Kap protettiv

Slovenščina

Legenda

A: Indikácia LED
B: Zásuvka
C: Ovládacie tlačidlo
D: Zástrčka
E: Chránič kolíkov
F: Ochranný kryt

Magyar

Legenda

A: LED jelzés
B: aljzat
C: Vezérlő gomb
D: Dugó
E: Tűvédő
F: Védősapka

Slovenčina

Používateľská a bezpečnostná príručka

Outdoor Plug S Gen3

Inteligentný konektor Wi-Fi a Bluetooth na vonkajšie použitie

V tomto dokumente označované ako “zariadenie”

⚠ *Táto značka označuje bezpečnostné informácie.*

ⓘ *Tento znak označuje dôležitú poznámku.*

Bezpečnostné informácie

Pre bezpečné a správne používanie si prečítajte túto príručku a všetky ostatné dokumenty priložené k tomuto výrobku. Uschovajte si ich pre budúce použitie. Nedodržanie inštalačných postupov môže viesť k poruche, ohrozeniu zdravia a života, porušeniu zákona a/alebo odmietnutiu zákonných a obchodných záruk (ak existujú). Spoločnosť Shelly Europe Ltd. nezodpovedá za žiadne straty alebo škody v prípade nesprávnej inštalácie alebo nesprávnej prevádzky tohto zariadenia v dôsledku nedodržania používateľských a bezpečnostných pokynov uvedených v tejto príručke.

⚠**POZOR!** *Zariadenie nepoužívajte na napájanie alebo kontrolu stavu zapnutia/vypnutia zariadení na podporu života.*

⚠**POZOR!** *Zariadenie nepoužívajte na obsluhu zariadení, ak by nepresné načasovanie alebo náhodné zapnutie/vypnutie príkazov mohlo byť nebezpečné. Príkladom takýchto zariadení sú sauny, slnečné lampy, elektrické deky atď.*

⚠ **POZOR!** *Zariadenie pripájajte len k elektrickej sieti a spotrebičom, ktoré spĺňajú všetky platné predpisy. Skrat v elektrickej sieti alebo v akomkoľvek spotrebiči pripojenom k Zariadeniu môže spôsobiť požiar, materiálne škody a úraz elektrickým prúdom.*

⚠ **POZOR!** *Zariadenie sa smie pripájať a ovládať len do elektrických obvodov a spotrebičov, ktoré spĺňajú platné normy a bezpečnostné predpisy.*

⚠ **POZOR!** *Zariadenie nepripájajte k spotrebičom, ktoré presahujú špecifikované maximálne elektrické zaťaženie.*

⚠ **POZOR!** *Okamžite odpojte zariadenie od elektrickej zásuvky, ak vydáva dym, hluk alebo nezvyčajný zápach.*

⚠ **POZOR!** *Zariadenie pripájajte len spôsobom uvedeným v tomto návode. Akýkoľvek iný spôsob by mohol spôsobiť poškodenie a/alebo zranenie.*

⚠ **POZOR!** *Obvod, v ktorom je Zariadenie prevádzkované, musí byť zabezpečený káblovým ochranným spínačom v súlade s normou EN60898-1 (vypínacia charakteristika B alebo C, max. 16 A menovitý prúd, min. 6 kA prerušiteľnosť, trieda obmedzenia energie 3).*

⚠ **POZOR!** *Zariadenie nepoužívajte, ak vykazuje akékoľvek známky poškodenia alebo závady.*

⚠ **POZOR!** *Zariadenie sa nepokúšajte opravovať sami.*

⚠ **POZOR!** *Zariadenia nezapájajte do seba.*

⚠ **POZOR!** *Do Zariadenia nezapájajte žiadne zariadenie s priamym zapojením do zásuvky. Príkladmi zariadení s priamym zapojením do zásuvky sú transformátory, nabíjačky batérií atď.*

⚠ **POZOR!** *Nepracujte so zakrytým.*

⚠ **POZOR!** *Nedovoľte deťom, aby sa hrali s tlačidlami/spínačmi pripojenými k zariadeniu. Zariadenia (mobilné telefóny, tablety, PC) na diaľkové ovládanie Shelly uchovávajte mimo dosahu detí.*

Zariadenie sa dodáva s firmvérom nainštalovaným z výroby. Aby bolo zariadenie stále aktualizované a bezpečné, spoločnosť Shelly Europe Ltd. poskytuje najnovšie aktualizácie firmvéru bezplatne. Prístup k aktualizáciám získate buď prostredníctvom vstavaného webového rozhrania, alebo mobilnej aplikácie Shelly Smart Control. Za inštaláciu aktualizácií firmvéru zodpovedá používateľ. Spoločnosť Shelly Europe Ltd. nenesie zodpovednosť za prípadnú nezhodu zariadenia spôsobenú tým, že používateľ včas nenainštaloval dostupné aktualizácie.

Popis produktu

Shelly Outdoor Plug S Gen3 (zariadenie) je inteligentná zástrčka odolná voči poveternostným vplyvom s podporou technológie Matter. Umožňuje diaľkové ovládanie elektrických spotrebičov prostredníctvom mobilného telefónu, tabletu, počítača alebo systému domácej automatizácie a je vybavená meraním výkonu a ochranou proti prehriatiu. Zariadenie môže fungovať samostatne v miestnej sieti Wi-Fi alebo môže byť ovládané prostredníctvom cloudových služieb domácej automatizácie.

Zariadenie má zabudované webové rozhranie, ktoré sa používa na monitorovanie, ovládanie a nastavovanie zariadenia. Webové rozhranie je prístupné na adrese **http://192.168.33.1**, keď ste pripojení priamo k prístupovému bodu Zariadenia, alebo na jeho IP adrese, keď ste vy a Zariadenie pripojení k rovnakej sieti.

Zariadenie môže pristupovať k iným inteligentným zariadeniam alebo automatizačným systémom a komunikovať s nimi, ak sú v rovnakej sieťovej infraštruktúre. Spoločnosť Shelly Europe Ltd. poskytuje API pre zariadenia, ich integráciu a cloudové ovládanie. Viac informácií nájdete na stránke **https://shelly-api-docs.shelly.cloud**.

Inštalačné pokyny

⚠ **POZOR!** *Pred pripojením spotrebiča k zariadeniu sa uistite, že je výstup zariadenia vypnutý.*

⚠ **POZOR!** *Ochranný kryt nechajte vždy zatvorený, keď nie je pripojený žiadny spotrebič, aby ste zaistili ochranu pred prachom, vlhkosťou a poškodením. Ponechanie otvoreného krytu môže ohroziť bezpečnosť a životnosť zástrčky.*

Po úspešnom pripojení Zariadenia k miestnej sieti Wi-Fi odporúčame z bezpečnostných dôvodov vypnúť alebo zaheslovať prístupový bod (AP) Zariadenia.

Ak chcete vykonať obnovenie výrobných nastavení zariadenia, stlačte a podržte tlačidlo Reset/ovládanie na 10 sekúnd.

Ak chcete povoliť prístupový bod a pripojenie Bluetooth zariadenia, stlačte a podržte tlačidlo Reset/ovládanie na 5 sekúnd.

1. Odstráňte chránič kolíkov (E) z vonkajšej zástrčky S Gen3 a zlikvidujte ho podľa miestnych predpisov.
2. Zasuňte zástrčku do elektrickej zásuvky bez pripojeného spotrebiča/záťaže. Indikácia LED začne blikať modrým svetlom, čo znamená, že zariadenie je v režime prístupového bodu (AP). Na adrese **http://192.168.33.1** v sieti Wi-Fi vytvorenej zariadením (ShellyOutdoorsG3-XXXXXXXXXX) môžete pristupovať k vstavanému webovému rozhraniu a používať ho na ovládanie zariadenia a zmenu jeho nastavení.
3. Otvorte ochranný kryt (F).
4. Teraz môžete pripojiť spotrebič do zásuvky zariadenia (B).
5. Spotrebič zapnete krátkym stlačením ovládacieho tlačidla (C). Rozsvieti sa indikátor LED (A). Farba svetla sa mení v závislosti od spotreby energie spotrebiča (pozri časť Indikácia LED nižšie).
6. Ak chcete spotrebič vypnúť, ešte raz krátko stlačte ovládacie tlačidlo. Indikácia LED sa vráti do predchádzajúceho stavu.

Indikácie LED

Pri prvom zapojení:

- - Bliká modrá kontrolka, ktorá indikuje režim AP.

Po opätovnom zapojení/napájaní po úspešnom pripojení k sieti Wi-Fi:

- - Červená kontrolka bliká, čo znamená, že zariadenie sa znovu pripája k sieti Wi-Fi.

Konfigurovateľné nastavenia LED, keď je výstup zapnutý:

- - Spotreba energie reprezentovaná plynulou zmenou farby (predvolené nastavenie).
- Používateľ si môže vybrať jas (predvolený jas - 100 %):
  - Zelené svetlo pri 0 % nastaveného limitu výkonu
  - Žltá kontrolka pri 50 % nastaveného limitu výkonu
  - Červené svetlo pri 100 % nastaveného limitu výkonu
- - Vlastná farba (Predvolená farba - zelená, Predvolený jas - 100 %)
- - LED dióda je vypnutá

Konfigurovateľné nastavenia LED, keď je výstup vypnutý:

- - LED dióda je vypnutá (predvolené nastavenie).
- - Vlastná farba (predvolená farba - červená, predvolený jas - 100 %).

Po stlačení a podržaní ovládacieho tlačidla po dobu 3 sekúnd (len keď je výstup zariadenia vypnutý):

- - Červená kontrolka trikrát zabliká, čo znamená, že zariadenie nie je pripojené k sieti Wi-Fi.
- - Žltá kontrolka trikrát zabliká, čo znamená, že zariadenie je pripojené k sieti Wi-Fi, ale nie k službe Shelly Cloud.
- - Zelená kontrolka trikrát zabliká, čo znamená, že zariadenie je pripojené k službe Shelly Cloud.

Ovládacie tlačidlo

Stlačením zapnete/vypnete zapojený spotrebič.

Stlačením a podržaním na 3 sekundy skontrolujte stav zariadenia*.

Stlačením a podržaním na 5 sekúnd aktivujete zariadenie AP**

Stlačením a podržaním na 10 sekúnd obnovíte továrenské nastavenia**

* Len keď je výstup vypnutý.

** Iba do 1 min. po zapojení/zapnutí zariadenia.

Čistenie

⚠ **POZOR!** *Pred čistením Zariadenia vypnite pripojený spotrebič, odpojte ho zo siete a až potom odpojte Zariadenie. Nikdy nečistite Zariadenie, ak je pripojené k elektrickej sieti.*

⚠ **POZOR!** *Nepoužívajte agresívne čistiace prostriedky.*

⚠ **POZOR!** *Zariadenie neponárajte ani neumývajte pod tečúcou vodou.*

Na čistenie zariadenia použite vlhkú mäkkú handričku.

Likvidácia a recyklácia

Ide o odpad z elektrických a elektronických zariadení. V EÚ, USA a iných krajinách sa uplatňuje separovaný zber odpadu. Tento symbol na výrobku alebo v sprievodnej literatúre označuje

Shelly Outdoor Plug S Gen3 sa musí recyklovať, aby sa zabránilo možnému poškodeniu životného prostredia alebo ľudského zdravia nekontrolovanou likvidáciou odpadu a aby sa podporilo opätovné použitie materiálov a zdrojov. Je vašou povinnosťou zlikvidovať zariadenie oddelene od bežného domového odpadu, keď je už nepoužiteľné.

Špecifikácie

Fyzická stránka

Veľkosť (VxŠxH): 44x44x70 ±0,5 mm / 1,73x1,73x2,75 ±0,02 in

Hmotnosť: 60 ±1 g / 2,08 ±0,04 oz

Kompatibilné zásuvky: Zásuvky: CEE 7/1, CEE 7/3 (typ F / Schuko) alebo CEE 7/5 (typ E)

Kompatibilné zástrčky: CEE 7/2, CEE 7/4 (typ F / Schuko), CEE 7/7, CEE 7/16 (typ C) alebo CEE 7/17

Materiál krytu: Plast so silikónovým ochranným krytom na výstupe

Farba krytu: Mocha

Životné prostredie

Okolitá pracovná teplota: -25°C až 51°C / -13°F až 125°F

Vlhkosť: 15 % až 85 % relatívnej vlhkosti

Maximálna nadmorská výška: 2000 m / 6562 stôp

Teplota žeraviaceho drôtu: 750 °C

Stupeň znečistenia: 2

Požadované nútené chladenie: Nie

Stupeň ochrany: IP44

Elektrická sieť

Napájanie: 230 V~ 50 Hz

Spotreba energie: < 1 W

Menovité impulzné výdržné napätie: 2500 V

Hodnoty výstupných obvodov

Maximálne spínacie napätie: 230 V~

Maximálny spínací prúd: 12 A

Maximálny výstupný výkon: 2500 W (len odporová záťaž)

Počet spínacích cyklov: 10000

Kategória prepätia: II

Typ povinnosti: S1

Typ spínača: Jednosmerný

Konfigurácia prepínača: SPNO (jednopólový, normálne otvorený)

Typ odpojenia obvodu: Micro

Senzory, merače

Snímač vnútornej teploty: Áno

Voltmeter (AC): Áno

Ampérmeter (AC): Áno

Merače výkonu a energie: Áno

Rádio

Wi-Fi

Protokol: 802.11 b/g/n

RF pásmo: 2401-2473 MHz

Max. RF výkon: < 10 dBm

Rozsah: až do 50 m vonku, do 30 m vo vnútri (v závislosti od miestnych podmienok)

Bluetooth

Protokol: 4.2

RF pásmo: 2400 - 2483,5 MHz

Max. RF výkon: < 4 dBm

Rozsah: Do 30 m vonku, do 10 m v interiéri (v závislosti od miestnych podmienok)

Jednotka mikrokontroléra

CPU: ESP-Shelly-C38F

Flash: 8 MB

Možnosti firmvéru

Webhook (akcie URL): 20 s 5 adresami URL na háčik

Skriptovanie: Áno

MQTT: Áno

Zaradenie Shelly Cloud

Zariadenie možno monitorovať, ovládať a nastavovať prostredníctvom našej služby domácej automatizácie Shelly Cloud. Službu môžete používať prostredníctvom našej mobilnej aplikácie pre Android, iOS alebo Harmony OS alebo prostredníctvom ľubovoľného internetového prehliadača na adrese **https://control.shelly.cloud/**.

Ak sa rozhodnete používať zariadenie s aplikáciou a službou Shelly Cloud, pokyny na pripojenie zariadenia do cloudu a jeho ovládanie z aplikácie Shelly nájdete v príručke k aplikácii: **https://shelly.link/app-guide**.

Riešenie problémov

V prípade, že sa vyskytnú problémy s inštaláciou alebo prevádzkou zariadenia, pozrite si stránku databázy znalostí: https://shelly.link/outdoor_plug_gen3

Vyhlásenie o zhode

Spoločnosť Shelly Europe Ltd. týmto vyhlasuje, že rádiové zariadenie typu Outdoor Plug S Gen3 je v súlade so smernicami 2014/53/EÚ, 2014/35/EÚ, 2014/30/EÚ, 2011/65/EÚ. Úplné znenie EÚ vyhlásenia o zhode je k dispozícii na tejto internetovej adrese:

https://shelly.link/outdoor_plug_gen3_DoC

Výrobca: Shelly Europe Ltd.

Adresa: 51 Cherni Vrah Blvd., bldg. 3, fl. 2-3, 1407 Sofia, Bulharsko

Tel: +359 2 988 7435

e-mail: **support@shelly.cloud**

Oficiálna webová stránka: **https://www.shelly.com**

Zmeny kontaktných informácií uverejňuje výrobca na oficiálnej webovej stránke.

Všetky práva na ochrannú známku Shelly® a ďalšie duševné práva súvisiace s týmto zariadením patria spoločnosti Shelly Europe Ltd.

Dansk

Brugerog sikkerhedsvejledning

Outdoor Plug S Gen3

Smart Wi-Fi og Bluetooth-stik til udendørs brug

Omtales i dette dokument som “enheden”.

⚠ *Dette skilt angiver sikkerhedsoplysninger.*

ⓘ *Dette tegn angiver en vigtig bemærkning.*

Oplysninger om sikkerhed

For sikker og korrekt brug skal du læse denne vejledning og alle andre dokumenter, der følger med dette produkt. Opbevar dem til fremtidig brug. Hvis installationsprocedurerne ikke følges, kan det føre til funktionsfejl, fare for liv og helbred, overtrædelse af loven og/eller afvisning af juridiske og kommercielle garantier (hvis sådanne findes). Shelly Europe Ltd. er ikke ansvarlig for tab eller skader i tilfælde af forkert installation eller forkert betjening af denne enhed på grund af manglende overholdelse af brugerog sikkerhedsinstruktionerne i denne vejledning.

⚠ **ADVARSEL!** *Brug ikke enheden til at tænde eller slukke for livsopretholdende udstyr.*

⚠**ADVARSEL!** *Brug ikke enheden til at betjene udstyr, hvor unøjagtig timing eller utilsigtede tænd/sluk-kommandoer kan være farlige. Eksempler på sådant udstyr er saunaer, sollys, elektriske tæpper osv.*

⚠**FORSIGTIG!** *Tilslut kun enheden til et elnet og apparater, der overholder alle gældende regler. En kortslutning i elnettet eller et apparat, der er tilsluttet enheden, kan forårsage brand, materielle skader og elektrisk stød.*

⚠**FORSIGTIG!** *Enheden må kun tilsluttes og styre elektriske kredsløb og apparater, der overholder de gældende standarder og sikkerhedsnormer.*

⚠**FORSIGTIG!** *Tilslut ikke enheden til apparater, der overskrider den angivne maksimale elektriske belastning.*

⚠**FORSIGTIG!** *Tag straks stikket ud af stikkontakten, hvis der kommer røg, støj eller en usædvanlig lugt fra enheden.*

⚠**FORSIGTIG!** *Tilslut kun enheden på den måde, der er vist i denne vejledning. Enhver anden metode kan forårsage skade og/eller personskade.*

⚠**FORSIGTIG!** *Kredsløbet, som enheden betjenes på, skal sikres med en kabelbeskyttelsesafbryder i overensstemmelse med EN60898-1 (udløsningskarakteristik B eller C, maks. 16A nominel strøm, min. 6 kA afbrydelsesværdi, energibegrænsningsklasse 3).*

⚠**FORSIGTIG!** *Brug ikke enheden, hvis den viser tegn på skader eller defekter.*

⚠**FORSIGTIG!** *Forsøg ikke selv at reparere enheden.*

⚠**FORSIGTIG!** *Sæt ikke enhederne i hinanden.*

⚠**FORSIGTIG!** *Der må ikke tilsluttes direkte plug-in-udstyr til enheden. Eksempler på direkte plug-in-udstyr omfatter plug-in-transformatorer, batteriopladere osv.*

⚠**FORSIGTIG!** *Må ikke betjenes tildækket.*

⚠**FORSIGTIG!** *Lad ikke børn lege med de knapper/kontakter, der er tilsluttet enheden. Hold enhederne (mobiltelefoner, tablets, pc'er) til fjernbetjening af Shelly væk fra børn.*

Enheden leveres med fabriksinstalleret firmware. For at holde den opdateret og sikker leverer Shelly Europe Ltd. de seneste firmwareopdateringer gratis. Få adgang til opdateringerne via enten den indbyggede webgrænseflade eller Shelly Smart Control-mobilapplikationen. Installation af firmwareopdateringer er brugerens ansvar. Shelly Europe Ltd. kan ikke holdes ansvarlig for manglende overensstemmelse med enheden, som skyldes, at brugeren ikke har installeret de tilgængelige opdateringer rettidigt.

Produktbeskrivelse

Outdoor Plug S Gen3 (enheden) er et smart vejrbestandigt stik med Matter-understøttelse. Den gør det muligt at fjernstyre elektriske apparater via en mobiltelefon, tablet, pc eller hjemmeautomatiseringssystem og har strømmåling og beskyttelse mod overophedning. Enheden kan fungere selvstændigt på et lokalt Wi-Fi-netværk eller styres via cloud-baserede hjemmeautomatiseringstjenester.

Enheden har en indbygget webgrænseflade, der bruges til at overvåge, styre og justere enheden. Webinterfacet er tilgængeligt på **http://192.168.33.1**, når du er tilsluttet direkte til enhedens adgangspunkt, eller på dens IP-adresse, når du og enheden er tilsluttet det samme netværk.

Enheden kan få adgang til og interagere med andre intelligente enheder eller automatiseringssystemer, hvis de er i samme netværksinfrastruktur. Shelly Europe Ltd. leverer API'er til enhederne, deres integration og cloud-kontrol. For mere information, besøg **https://shelly-api-docs.shelly.cloud**.

Installationsvejledning

⚠**FORSIGTIG!** *Før du tilslutter et apparat til enheden, skal du sørge for, at enhedens udgang er slukket.*

⚠**FORSIGTIG!** *Hold altid beskyttelseshætten lukket, når der ikke er tilsluttet noget apparat, for at sikre beskyttelse mod støv, fugt og skader. Hvis du lader hætten stå åben, kan det gå ud over stikkets sikkerhed og holdbarhed.*

Når du har tilsluttet enheden til det lokale Wi-Fi-netværk, anbefaler vi af sikkerhedsmæssige årsager, at du deaktiverer eller password-beskytter enhedens AP (Access Point).

Hvis du vil nulstille enheden til fabriksindstillinger, skal du trykke på Reset/kontrolknappen og holde den nede i 10 sekunder.

For at aktivere adgangspunktet og enhedens Bluetooth-forbindelse skal du trykke på Reset/kontrolknappen og holde den nede i 5 sekunder.

1. Fjern stiftbeskyttelsen (E) fra Outdoor Plug S Gen3, og bortskaf den i henhold til de lokale bestemmelser.
2. Sæt stikket i en stikkontakt uden et apparat/belastning tilsluttet. LED-indikatoren begynder at blinke med et blåt lys, hvilket indikerer, at enheden er i Access Point (AP)-tilstand. Du kan få adgang til den indbyggede webgrænseflade på **http://192.168.33.1** i det Wi-Fi-netværk, der er oprettet af enheden (ShellyOutdoorsG3-XXXXXXXXXX), og bruge den til at styre enheden og ændre dens indstillinger.
3. Åbn beskyttelseshætten (F).
4. Du kan nu sætte et apparat i Device-stikket (B).
5. Tryk kortvarigt på kontrolknappen (C) for at tænde for apparatet. LED-indikatoren (A) lyser op. Lysfarven varierer med apparatets strømforbrug (se afsnittet LED-indikationer nedenfor).
6. For at slukke for apparatet skal du trykke kortvarigt på kontrolknappen en gang til. LED-indikationen vender tilbage til sin tidligere status.

LED-indikationer

Når den er tilsluttet for første gang:

- Blåt lys blinker, hvilket indikerer AP-tilstand.

Når den tilsluttes/tilføres strøm igen efter en vellykket forbindelse til et Wi-Fi-netværk:

- Rødt lys blinker, hvilket indikerer, at enheden er ved at genoprette forbindelsen til Wi-Fi-netværket.

Konfigurerbare LED-indstillinger, når udgangen er tændt:

- Strømforbrug repræsenteret ved en jævn farveændring (standard).
- Brugeren kan vælge lysstyrke (standardlysstyrke 100 %):
  - Grønt lys ved 0 % af den indstillede effektgrænse
  - Gult lys ved 50 % af den indstillede effektgrænse
  - Rødt lys ved 100 % af den indstillede effektgrænse
- Brugerdefineret farve (standardfarve grøn, standardlysstyrke 100 %)
- LED deaktiveret

Konfigurerbare LED-indstillinger, når udgangen er slukket:

- LED deaktiveret (standard).
- Brugerdefineret farve (standardfarve rød, standardlysstyrke 100 %).

Når kontrolknappen trykkes og holdes nede i 3 sekunder (kun når enhedens output er slukket):

- Det røde lys blinker tre gange, hvilket indikerer, at enheden ikke har forbindelse til Wi-Fi-netværket.
- Det gule lys blinker tre gange, hvilket indikerer, at enheden har forbindelse til Wi-Fi-netværket, men ikke til Shelly Cloud.
- Det grønne lys blinker tre gange, hvilket indikerer, at enheden er forbundet med Shelly Cloud.

Kontrolknap

Tryk for at tænde/slukke for det tilsluttede apparat.

Tryk og hold nede i 3 sekunder for at kontrollere enhedens status*.

Tryk og hold i 5 sekunder for at aktivere Device AP**.

Tryk og hold i 10 sekunder for at nulstille til fabriksindstillingerne**.

* Kun når udgangen er slukket.

** Kun inden for 1 minut efter tilslutning/strømtilførsel til enheden.

Rengøring

⚠**FORSIGTIG!** *Før rengøring af enheden skal du slukke for det tilsluttede apparat, trække stikket ud og først derefter trække stikket ud af enheden. Rengør aldrig enheden, hvis den er tilsluttet elnettet.*

⚠**FORSIGTIG!** *Brug ikke aggressive rengøringsmidler.*

⚠**FORSIGTIG!** *Enheden må ikke nedsænkes eller vaskes under rindende vand.*

Brug en våd, blød klud til at rengøre enheden.

Bortskaffelse og genbrug

Dette refererer til affald af elektrisk og elektronisk udstyr. Det er gældende i EU, USA og andre lande at indsamle affald separat.

Dette symbol på produktet eller i den medfølgende litteratur angiver

Shelly Outdoor Plug S Gen3 skal genbruges for at undgå mulige skader på miljøet eller menneskers sundhed som følge af ukontrolleret bortskaffelse af affald og for at fremme genbrug af materialer og ressourcer. Det er dit ansvar at bortskaffe enheden separat fra almindeligt husholdningsaffald, når den allerede er ubrugelig.

Specifikationer

Fysisk

Størrelse (HxBxD): 44x44x70 ±0,5 mm / 1,73x1,73x2,75 ±0,02 in

Vægt: 60 ±1 g / 2,08 ±0,04 oz

Kompatible stikkontakter: CEE 7/1, CEE 7/3 (Type F / Schuko) eller CEE 7/5 (Type E)

Kompatible stik: CEE 7/2, CEE 7/4 (Type F / Schuko), CEE 7/7, CEE 7/16 (Type C) eller CEE 7/17

Skalmateriale: Plast med silikonegummibeskyttelsesdæksel til stikkontakten

Skallens farve: Mokka

Miljømæssige

Omgivende arbejdstemperatur: -25 °C til 51 °C / -13 °F til 125 °F

Luftfugtighed: 15 % til 85 % RH

Maks. højde: 2000 m / 6562 ft

Glødetrådstemperatur: 750 °C

Forureningsgrad: 2

Nødvendig tvungen køling: Nej

Beskyttelsesgrad: IP44

Elektrisk

Strømforsyning: 220 230 V~ 50/60 Hz

Strømforbrug: < 1 W

Nominel impuls-tålespænding: 2500 V

Klassificering af udgangskredsløb

Maks. koblingsspænding: 230 V~

Maks. koblingsstrøm: 12 A

Maks. udgangseffekt: 2500 W (kun resistiv belastning)

Antal skiftecyklusser: 10000

Overspændingskategori: II

Driftstype: S1

Type kontakt: Envejs

Konfiguration af kontakt: SPNO (enkeltpolet, normalt åben)

Type af kredsløbsafbrydelse: Mikro

Sensorer, målere

Intern temperatursensor: Ja

Voltmeter (AC): Ja

Amperemeter (AC): Ja

Effektog energimålere: Ja

Radio

Wi-Fi

Protokol: 802.11 b/g/n

RF-bånd: 2401-2473 MHz

Maks. RF-effekt: < 10 dBm

Rækkevidde: Op til 50 m / 164 ft udendørs, op til 30 m / 98 ft indendørs (afhængigt af lokale forhold)

Bluetooth

Protokol: 4.2

RF-bånd: 2400 2483,5 MHz

Maks. RF-effekt: < 4 dBm

Rækkevidde: Op til 30 m udendørs, op til 10 m indendørs (afhængigt af lokale forhold)

Mikrocontroller-enhed

CPU: ESP-Shelly-C38F

Flash: 8 MB

Firmware-funktioner

Webhooks (URL-handlinger): 20 med 5 URL'er pr. hook

Scripting: Ja

MQTT: Ja

Inklusion af Shelly Cloud

Enheden kan overvåges, styres og opsættes via vores Shelly Cloud-hjemmeautomatiseringstjeneste. Du kan bruge tjenesten via enten vores Android-, iOSeller Harmony OS-mobilapplikation eller via en hvilken som helst internetbrowser på **https://control.shelly.cloud/**.

Hvis du vælger at bruge enheden med applikationen og Shelly Cloud-tjenesten, kan du finde instruktioner om, hvordan du forbinder enheden til skyen og styrer den fra Shelly-appen i applikationsvejledningen: **https://shelly.link/app-guide**.

Fejlfinding

Hvis du støder på problemer med installation eller betjening af enheden, kan du tjekke dens vidensbase-side: https://shelly.link/outdoor_plug_gen3

Overensstemmelseserklæring

Hermed erklærer Shelly Europe Ltd., at radioudstyrstypen Outdoor Plug S Gen3 er i overensstemmelse med direktiv 2014/53/EU, 2014/35/EU, 2014/30/EU, 2011/65/EU. Den fulde tekst af EU-overensstemmelseserklæringen er tilgængelig på følgende internetadresse:

https://shelly.link/outdoor_plug_gen3_DoC

Producent: Shelly Europe Ltd.

Adresse: 51 Cherni Vrah Blvd., bldg. 3, fl. 2-3, 1407 Sofia, Bulgarien

Tlf: +359 2 988 7435

e-mail: **support@shelly.cloud**

Officiel hjemmeside: **https://www.shelly.com**

Ændringer i kontaktoplysninger offentliggøres af producenten på den officielle hjemmeside.

Alle rettigheder til varemærket Shelly® og andre intellektuelle rettigheder i forbindelse med denne enhed tilhører Shelly Europe Ltd.

Suomi

Käyttöja turvallisuusopas

Outdoor Plug S Gen3

Älykäs Wi-Fija Bluetooth-pistoke ulkokäyttöön

Tässä asiakirjassa käytetään nimitystä “laite”.

⚠ *Tämä merkki osoittaa turvallisuustietoja.*

ⓘ *Tämä merkki osoittaa tärkeän huomautuksen.*

Turvallisuustiedot

Turvallisen ja asianmukaisen käytön varmistamiseksi lue tämä opas ja kaikki muut tuotteen mukana toimitetut asiakirjat. Säilytä ne myöhempää käyttöä varten. Asennusohjeiden noudattamatta jättäminen voi johtaa toimintahäiriöön, vaaraan terveydelle ja hengelle, lain rikkomiseen ja/tai oikeudellisten ja kaupallisten takuiden epäämiseen (jos sellaisia on). Shelly Europe Ltd. ei ole vastuussa mistään menetyksistä tai vahingoista, jotka aiheutuvat tämän laitteen virheellisestä asennuksesta tai virheellisestä toiminnasta, joka johtuu tämän oppaan käyttöja turvallisuusohjeiden noudattamatta jättämisestä.

⚠**VAROITUS!** *Älä käytä laitetta elintoimintoja tukevien laitteiden virransyöttöön tai niiden päälle/pois-tilan hallintaan.*

⚠**VAROITUS!** *Älä käytä laitetta laitteiden käyttämiseen, kun epätarkka ajoitus tai tahattomat päälle/pois-komennot voivat olla vaarallisia. Esimerkkejä tällaisista laitteista ovat saunat, aurinkolamput, sähköhuovat jne.*

⚠**CAUTION!** *Kytke laite vain sähköverkkoon ja laitteisiin, jotka täyttävät kaikki sovellettavat määräykset. Oikosulku sähköverkossa tai Laitteeseen liitetyssä laitteessa voi aiheuttaa tulipalon, omaisuusvahinkoja ja sähköiskun.*

⚠**CAUTION!** *Laite saa kytkeä ja ohjata vain sähköpiirejä ja -laitteita, jotka ovat sovellettavien standardien ja turvallisuusnormien mukaisia.*

⚠**CAUTION!** *Älä liitä laitetta laitteisiin, jotka ylittävät määritetyn enimmäissähkökuorman.*

⚠**CAUTION!** *Irrota Laite välittömästi pistorasiasta, jos siitä lähtee savua, se pitää ääntä tai siinä on epätavallinen haju.*

⚠**CAUTION!** *Kytke laite vain näissä ohjeissa esitetyllä tavalla. Mikä tahansa muu tapa voi aiheuttaa vahinkoja ja/tai loukkaantumisia.*

⚠**CAUTION!** *Virtapiiri, jossa laitetta käytetään, on suojattava EN60898-1:n mukaisella kaapelisuojakytkimellä (laukaisuominaisuus B tai C, max. 16A nimellisvirta, min. 6 kA katkaisunopeus, energianrajoitusluokka 3).*

⚠**CAUTION!** *Älä käytä laitetta, jos siinä on merkkejä vaurioista tai vioista.*

⚠**CAUTION!** *Älä yritä korjata laitetta itse.*

⚠**CAUTION!** *Älä kytke laitteita toisiinsa.*

⚠**CAUTION!** *Älä kytke Laitteeseen mitään suoraan pistorasiaan kytkettäviä laitteita. Esimerkkejä suoraan pistokkeella kytkettävistä laitteista ovat pistokkeella kytkettävät muuntajat, akkujen latauslaitteet jne.*

⚠**CAUTION!** *Älä käytä peitettynä.*

⚠**CAUTION!** *Älä anna lasten leikkiä laitteeseen liitetyillä painikkeilla/kytkimillä. Pidä Shellyn kauko-ohjaukseen tarkoitetut laitteet (matkapuhelimet, tabletit, tietokoneet) poissa lasten ulottuvilta.*

Laitteen mukana toimitetaan tehtaalla asennettu laiteohjelmisto. Pitääkseen sen ajan tasalla ja turvallisena Shelly Europe Ltd. tarjoaa uusimmat laiteohjelmistopäivitykset maksutta. Pääset päivityksiin käsiksi joko sulautetun web-käyttöliittymän tai Shelly Smart Control -mobiilisovelluksen kautta. Laiteohjelmistopäivitysten asentaminen on käyttäjän vastuulla. Shelly Europe Ltd. ei ole vastuussa laitteen vaatimustenvastaisuudesta, joka johtuu siitä, että käyttäjä ei ole asentanut saatavilla olevia päivityksiä ajoissa.

Tuotteen kuvaus

Outdoor Plug S Gen3 (laite) on älykäs säänkestävä pistoke, jossa on Matter-tuki. Se mahdollistaa sähkölaitteiden etäohjauksen matkapuhelimen, tabletin, tietokoneen tai kotiautomaatiojärjestelmän kautta, ja siinä on virranmittaus ja ylikuumenemissuoja. Laite voi toimia itsenäisesti paikallisessa Wi-Fi-verkossa tai sitä voidaan ohjata pilvipohjaisten kotiautomaatiopalveluiden kautta.

Laitteeseen on upotettu verkkokäyttöliittymä, jota käytetään laitteen valvontaan, ohjaukseen ja säätämiseen. Verkkokäyttöliittymään pääsee osoitteessa **http://192.168.33.1**, kun laite on kytketty suoraan laitteen yhteyspisteeseen, tai sen IP-osoitteessa, kun sinä ja laite olette kytketty samaan verkkoon.

Laite voi käyttää muita älykkäitä laitteita tai automaatiojärjestelmiä ja olla vuorovaikutuksessa niiden kanssa, jos ne ovat samassa verkkoinfrastruktuurissa. Shelly Europe Ltd. tarjoaa API:t laitteille, niiden integroinnille ja pilviohjaukselle. Lisätietoja on osoitteessa **https://shelly-api-docs.shelly.cloud**.

Asennusohjeet

⚠**CAUTION!** *Ennen kuin kytket laitteen Laitteeseen, varmista, että Laitteen lähtö on kytketty pois päältä.*

⚠**CAUTION!** *Pidä suojakorkki aina suljettuna, kun mitään laitetta ei ole kytketty, jotta se suojaa pölyltä, kosteudelta ja vaurioilta. Suojakorkin jättäminen auki saattaa vaarantaa pistokkeen turvallisuuden ja kestävyyden.*

Turvallisuussyistä suosittelemme, että kun olet onnistuneesti liittänyt laitteen paikalliseen Wi-Fi-verkkoon, poistat laitteen AP:n (Access Point) käytöstä tai suojaat sen salasanalla.

Jos haluat tehdä laitteen tehdasasetusten palautuksen, pidä Nollaa/ohjauspainiketta painettuna 10 sekunnin ajan.

Ota yhteyspiste ja laitteen Bluetooth-yhteys käyttöön painamalla Nollaus-/ohjauspainiketta ja pitämällä sitä painettuna 5 sekunnin ajan.

1. Irrota nastasuoja (E) Outdoor Plug S Gen3 ja hävitä se paikallisten määräysten mukaisesti.
2. Aseta pistoke pistorasiaan, johon ei ole kytketty laitetta/kuormaa. LED-merkkivalo alkaa vilkkua sinisenä, mikä osoittaa, että laite on Access Point (AP) -tilassa. Voit käyttää laitteen luomassa Wi-Fi-verkossa (ShellyOutdoorsG3-XXXXXXXXXXXXXXXX) olevaa sulautettua verkkokäyttöliittymää osoitteessa **http://192.168.33.1** ja käyttää sitä laitteen ohjaamiseen ja sen asetusten muuttamiseen.
3. Avaa suojakorkki (F).
4. Voit nyt kytkeä laitteen laitepistorasiaan (B).
5. Kytke laite päälle painamalla lyhyesti ohjauspainiketta (C). LED-merkkivalo (A) syttyy. Valon väri vaihtelee laitteen virrankulutuksen mukaan (katso kohta LED-ilmaisimet alla).
6. Sammuta laite painamalla ohjauspainiketta vielä kerran lyhyesti. LED-merkkivalo palaa edelliseen tilaansa.

LED-merkkivalot

Kun se kytketään ensimmäistä kertaa:

- Sininen valo vilkkuu, mikä osoittaa AP-tilaa.
- Kun laite kytketään verkkovirtaan sen jälkeen, kun se on onnistuneesti yhdistetty Wi-Fi-verkkoon:
- Punainen valo vilkkuu, mikä ilmaisee, että laite muodostaa uudelleen yhteyden Wi-Fi-verkkoon.

Määritettävät LED-asetukset, kun lähtö on päällä:

- Virrankulutus, jota kuvaa tasainen värinmuutos (oletusarvo).
- Käyttäjä voi valita kirkkauden (oletuskirkkaus 100 %):
  - o Vihreä valo 0 %:ssa asetetusta tehorajasta
  - o Keltainen valo 50 %:ssa asetetusta tehorajasta
  - o Punainen valo 100 %:n tehorajan ollessa asetettu
- Mukautettu väri (oletusväri vihreä, oletuskirkkaus 100%)
- LED pois käytöstä

Määritettävät LED-asetukset, kun lähtö on pois päältä:

- LED pois käytöstä (oletus).
- Mukautettu väri (oletusväri punainen, oletuskirkkaus 100 %).

Kun ohjauspainiketta painetaan ja pidetään painettuna 3 sekunnin ajan (vain kun laitteen lähtö on pois päältä):

- Punainen valo vilkkuu kolme kertaa, mikä osoittaa, että laite ei ole yhteydessä Wi-Fi-verkkoon.
- Keltainen valo vilkkuu kolme kertaa, mikä osoittaa, että laite on yhteydessä Wi-Fi-verkkoon, mutta ei Shelly Cloudiin.
- Vihreä valo vilkkuu kolme kertaa, mikä osoittaa, että laite on yhdistetty Shelly Cloudiin.

Ohjauspainike

Paina kytkeäksesi kytketyn laitteen päälle/pois päältä.

Paina ja pidä painettuna 3 sekunnin ajan tarkistaaksesi laitteen tilan*.

Paina ja pidä painettuna 5 sekunnin ajan aktivoidaksesi laitteen AP**.

Paina ja pidä painettuna 10 sekunnin ajan tehdasasetusten palauttamiseksi**

* Vain kun lähtö on pois päältä.

** Vain 1 minuutin kuluessa laitteen kytkemisestä/virran kytkemisestä.

Puhdistus

⚠**CAUTION!** *Ennen laitteen puhdistamista kytke kytketty laite pois päältä, irrota se ja irrota laite vasta sen jälkeen. Älä koskaan puhdista Laitetta, jos se on kytketty sähköverkkoon.*

⚠**CAUTION!** *Älä käytä aggressiivisia pesuaineita.*

⚠**CAUTION!** *Älä upota laitetta tai pese sitä juoksevan veden alla.*

Puhdista laite märällä pehmeällä liinalla.

Hävittäminen ja kierrätys

Tällä tarkoitetaan sähköja elektroniikkalaiteromua. Sitä sovelletaan EU:ssa, Yhdysvalloissa ja muissa maissa jätteiden erilliskeräykseen.

Tämä symboli tuotteessa tai sen mukana seuraavassa kirjallisuudessa osoittaa, että

Shelly Outdoor Plug S Gen3 on kierrätettävä, jotta vältetään valvomattomasta jätteiden hävittämisestä ympäristölle tai ihmisten terveydelle aiheutuvat mahdolliset vahingot ja edistetään materiaalien ja resurssien uudelleenkäyttöä. On sinun vastuullasi hävittää laite erillään yleisestä kotitalousjätteestä, kun se on jo käyttökelvoton.

Tekniset tiedot

Fyysinen

Koko (KxSxK): 1,73x1,73x2,75 ±0,02 tuumaa.

Paino: 60 ±1 g / 2,08 ±0,04 oz / 2,08 ±0,04 oz

Yhteensopivat pistorasiat: CEE 7/1, CEE 7/3 (tyyppi F / Schuko) tai CEE 7/5 (tyyppi E).

Yhteensopivat pistokkeet: CEE 7/2, CEE 7/4 (tyyppi F / Schuko), CEE 7/7, CEE 7/16 (tyyppi C) tai CEE 7/17.

Kuoren materiaali: Muovi, jossa on silikoni Ruber Suojakansi ulostuloaukkoa varten.

Kuoren väri: Mokka

Ympäristö

Ympäristön käyttölämpötila: -25°C 51°C / -13°F 125°F

Kosteus: 15-85 % RH

Maksimikorkeus: 2000 m / 6562 ft

Hehkulangan lämpötila: 750 °C

Saastumisaste: 2

Vaadittava pakkojäähdytys: Ei

Suojausaste: IP44

Sähköinen

Virtalähde: 230 V 50 Hz

Virrankulutus: < 1 W

Nimellinen impulssinkestävä jännite: 2500 V

Lähtöpiirien nimellisarvot

Max. kytkentäjännite: 230 V~

Suurin kytkentävirta: 12 A

Suurin lähtöteho: 2500 W (vain resistiivinen kuorma)

Kytkentäjaksojen määrä: 10000

Ylijänniteluokka: II

Työtyyppi: S1

Kytkimen tyyppi: Yksipuolinen

Kytkimen kokoonpano: SPNO (yksinapainen, normaalisti auki)

Piirin katkaisun tyyppi: Micro

Anturit, mittarit

Sisäinen lämpötila-anturi: Kyllä

Volttimittari (AC): Kyllä

Ampeerimittari (AC): Kyllä

Tehoja energiamittarit: Kyllä

Radio

Wi-Fi

Pöytäkirja: 802.11 b/g/n

RF-kaista: 2401-2473 MHz

Max. RF-teho: < 10 dBm

Kantama: Jopa 50 m / 164 ft ulkona, jopa 30 m / 98 ft sisätiloissa (paikallisista olosuhteista riippuen).

Bluetooth

Pöytäkirja: 4.2

RF-kaista: 2400 2483,5 MHz

Max. RF-teho: < 4 dBm

Kantama: Jopa 30 m / 98 ft ulkona, jopa 10 m / 33 ft sisätiloissa (paikallisista olosuhteista riippuen).

Mikrokontrolleriyksikkö

CPU: ESP-Shelly-C38F

Flash: 8 MB

Firmware-ominaisuudet

Webhooks (URL-toiminnot): koukkua kohti 5 URL-osoitetta

Käsikirjoittaminen: Kyllä

MQTT: Kyllä

Shelly Cloud sisällyttäminen

Laitetta voidaan valvoa, ohjata ja määrittää Shelly Cloud -kotiautomaatiopalvelumme kautta. Voit käyttää palvelua joko Android-, iOStai Harmony OS -mobiilisovelluksemme tai minkä tahansa internetselaimen kautta osoitteessa **https://control.shelly.cloud/**.

Jos päätät käyttää laitetta sovelluksen ja Shelly Cloud -pilvipalvelun kanssa, löydät ohjeet laitteen liittämisestä pilvipalveluun ja sen ohjaamisesta Shelly-sovelluksesta sovellusoppaasta: **https://shelly.link/app-guide**.

Vianmääritys

Jos sinulla on ongelmia laitteen asennuksen tai käytön kanssa, tutustu sen tietopankkisivuun: https://shelly.link/outdoor_plug_gen3

Vaatimustenmukaisuusvakuutus

Shelly Europe Ltd. vakuuttaa täten, että radiolaitetyyppi Outdoor Plug S Gen3 on direktiivien 2014/53/EU, 2014/35/EU, 2014/30/EU, 2011/65/EU mukainen. EU:n vaatimustenmukaisuusvakuutuksen koko teksti on saatavilla seuraavassa internet-osoitteessa:

https://shelly.link/outdoor_plug_gen3_DoC

Valmistaja: Shelly Europe Ltd.

Osoite: 51 Cherni Vrah Blvd., bldg. 3, fl. 2-3, 1407 Sofia, Bulgaria.

Puh: +359 2 988 7435

Sähköposti: **support@shelly.cloud**

Virallinen verkkosivusto: **https://www.shelly.com**

Valmistaja julkaisee yhteystietojen muutokset virallisilla verkkosivuillaan.

Kaikki oikeudet tavaramerkkiin Shelly® ja muihin tähän laitteeseen liittyviin immateriaalioikeuksiin kuuluvat Shelly Europe Ltd:lle.

Eesti keel

Kasutusja ohutusjuhend

Outdoor Plug S Gen3

Nutikas Wi-Fi ja Bluetooth-pistik välitingimustes kasutamiseks

Käesolevas dokumendis viidatakse seadmele kui “seadmele”.

⚠ *See märk näitab ohutusteavet.*

ⓘ *See märk näitab olulist märkust.*

Ohutusalane teave

Ohutu ja nõuetekohase kasutamise tagamiseks lugege käesolevat juhendit ja kõiki muid tootega kaasasolevaid dokumente. Hoidke need edaspidiseks kasutamiseks alles. Paigaldamisprotseduuride eiramine võib põhjustada talitlushäireid, ohtu tervisele ja elule, seaduserikkumist ja/või juriidiliste ja äriliste garantiide (kui need on olemas) andmisest keeldumist. Shelly Europe Ltd. ei vastuta kahju eest, kui seade on valesti paigaldatud või töötab valesti, kuna ei ole järgitud käesolevas juhendis toodud kasutusja ohutusjuhiseid.

⚠**HOIATUS!** *Ärge kasutage seadet elustamisseadmete sisselülitamise või väljalülitamise kontrollimiseks.*

⚠**HOIATUS!** *Ärge kasutage seadet seadmete käitamiseks, kui ebatäpne ajastus või juhuslikud sisseja väljalülitamiskäsklused võivad olla ohtlikud. Sellisteks seadmeteks on näiteks saunad, päikeselambid, elektritekid jne.*

⚠**HOIATUS!** *Ühendage seade ainult elektrivõrku ja seadmetega, mis vastavad kõigile kehtivatele eeskirjadele. Lühike vooluvõrgus või seadmega ühendatud seadmes võib põhjustada tulekahju, varalist kahju ja elektrilöögi.*

⚠**HOIATUS!** *Seadet tohib ühendada ja juhtida ainult selliseid vooluahelaid ja seadmeid, mis vastavad kehtivatele standarditele ja ohutusnormidele.*

⚠**HOIATUS!** *Ärge ühendage seadet seadmetega, mis ületavad ettenähtud maksimaalset elektrilist koormust.*

⚠**HOIATUS!** *Tõmmake seade kohe vooluvõrgust välja, kui see eraldab suitsu, teeb müra või on ebatavalise lõhnaga.*

⚠**HOIATUS!** *Ühendage seade ainult käesolevates juhistes näidatud viisil. Mis tahes muu meetod võib põhjustada kahjustusi ja/või vigastusi.*

⚠**HOIATUS!** *Elektriahel, milles seadet kasutatakse, peab olema kaitstud kaablikaitselülitiga vastavalt standardile EN60898-1 (vallandumistunnus B või C, max. 16A nimivool, min. 6 kA katkestusnimiväärtus, energiapiirangu klass 3).*

⚠**HOIATUS!** *Ärge kasutage seadet, kui sellel on mingeid kahjustuste või defektide märke.*

⚠**HOIATUS!** *Ärge püüdke seadet ise parandada.*

⚠**HOIATUS!** *Ärge ühendage seadmeid omavahel.*

⚠**HOIATUS!** *Ärge ühendage seadmesse ühtegi otse pistikupesaga seadet. Otseselt ühendatavate seadmete hulka kuuluvad näiteks ühendatavad trafod, akulaadijad jne.*

⚠**HOIATUS!** *Ärge kasutage kaetud.*

⚠**HOIATUS!** *Ärge lubage lastel mängida seadmega ühendatud nuppude/lülititega. Hoidke Shelly kaugjuhtimiseks mõeldud seadmed (mobiiltelefonid, tahvelarvutid, arvutid) lastest eemal.*

Seade on varustatud tehases paigaldatud püsivara. Selle ajakohasena ja turvalisena hoidmiseks pakub Shelly Europe Ltd. viimaseid püsivara uuendusi tasuta. Juurdepääs uuendustele toimub kas sisseehitatud veebiliidese või Shelly Smart Control mobiilirakenduse kaudu. Firmatarkvara uuenduste paigaldamine on kasutaja vastutusel. Shelly Europe Ltd. ei vastuta seadme nõuetele mittevastavuse eest, mis on tingitud sellest, et kasutaja ei paigalda olemasolevaid uuendusi õigeaegselt.

Toote kirjeldus

Outdoor Plug S Gen3 (seade) on nutikas ilmastikukindel pistik, mis toetab Matterit. See võimaldab elektriseadmete kaugjuhtimist mobiiltelefoni, tahvelarvuti, arvuti või koduautomaatikasüsteemi kaudu, millel on võimsuse mõõtmine ja ülekuumenemiskaitse. Seade võib töötada iseseisvalt kohalikus Wi-Fi võrgus või seda saab juhtida pilvepõhiste koduautomaatikateenuste kaudu.

Seadmel on sisseehitatud veebiliides, mida kasutatakse seadme jälgimiseks, juhtimiseks ja reguleerimiseks. Veebiliides on kättesaadav aadressil **http://192.168.33.1**, kui seade on ühendatud otse seadme juurdepääsupunktiga, või selle IP-aadressil, kui teie ja seade on ühendatud samasse võrku.

Seade saab juurdepääsu teistele nutiseadmetele või automaatikasüsteemidele ja nendega suhelda, kui need asuvad samas võrguinfrastruktuuris. Shelly Europe Ltd. pakub seadmetele, nende integreerimisele ja pilvejuhtimisele APIsid. Lisateavet leiate veebilehelt **https://shelly-api-docs.shelly.cloud**.

Paigaldusjuhised

⚠**CAUTION!** *Enne seadme ühendamist seadmesse veenduge, et seadme väljund on välja lülitatud.*

⚠**CAUTION!** *Hoidke kaitsekork alati kinni, kui seadet ei ole ühendatud, et tagada kaitse tolmu, niiskuse ja kahjustuste eest. Korgi lahtiseks jätmine võib ohustada pistiku ohutust ja vastupidavust.*

Turvalisuse huvides soovitame pärast seadme edukat ühendamist kohaliku Wi-Fi-võrguga seadme AP (Access Point) keelata või kaitsta seda parooliga.

Seadme tehaseseadistuse lähtestamiseks vajutage ja hoidke nuppu Reset/juhtimine 10 sekundit all.

Juurdepääsupunkti ja seadme Bluetooth-ühenduse lubamiseks vajutage ja hoidke 5 sekundit all nuppu Reset/juhtimine.

1. Eemaldage tihvtikaitse (E) Outdoor Plug S Gen3 ja kõrvaldage see vastavalt kohalikele eeskirjadele.
2. Sisestage pistik pistikupesa pistikupessa, millesse ei ole ühendatud seadet/koormust. LED-indikaator hakkab vilkuma siniselt, mis näitab, et seade on juurdepääsupunkti (AP) režiimis. Saate juurdepääsu seadme loodud Wi-Fi-võrku (ShellyOutdoorsG3-XXXXXXXXXXXXXXXX) sisseehitatud veebiliidesele aadressil **http://192.168.33.1** ning saate seda kasutada seadme juhtimiseks ja selle seadete muutmiseks.
3. Avage kaitsekork (F).
4. Nüüd saate seadme ühendada seadme pistikupessa (B).
5. Seadme sisselülitamiseks vajutage lühidalt juhtnuppu (C). LED-indikaator (A) süttib. Valguse värv varieerub vastavalt seadme energiatarbimisele (vt allpool jaotist LED-indikaatorid).
6. Seadme väljalülitamiseks vajutage veel kord lühidalt juhtnuppu. LED-indikaator naaseb eelmisse olekusse.

LED näidud

Kui see on esimest korda ühendatud:

- Sinine tuli vilgub, mis näitab AP-režiimi.

Kui seade on pärast edukat ühendamist Wi-Fi-võrguga uuesti ühendatud/toiteallikaga ühendatud:

- Punane tuli vilgub, mis näitab, et seade ühendub uuesti Wi-Fi-võrku.

Konfigureeritavad LED seaded, kui väljund on sisse lülitatud:

- Energiatarbimine, mida kujutab sujuv värvimuutus (vaikimisi).
- Kasutaja saab valida heleduse (vaikimisi heledus 100%):
  - Roheline tuli 0% võimsuse piirväärtuse juures
  - Kollane tuli 50% seatud võimsuse piirväärtusest
  - Punane tuli 100% võimsuse piirväärtuse juures
- Kohandatud värv (vaikimisi värv roheline, vaikimisi heledus 100%)
- LED välja lülitatud
- Konfigureeritavad LED-seaded, kui väljund on välja lülitatud:
- LED välja lülitatud (vaikimisi).
- Kohandatud värv (vaikimisi värv punane, vaikimisi heledus 100%).

Kui juhtnuppu vajutatakse ja hoitakse 3 sekundit all (ainult siis, kui seadme väljund on välja lülitatud):

- Punane tuli vilgub kolm korda, mis näitab, et seade ei ole Wi-Fi-võrguga ühendatud.
- Kollane tuli vilgub kolm korda, mis näitab, et seade on ühendatud Wi-Fi-võrguga, kuid mitte Shelly Cloudiga.
- Roheline tuli vilgub kolm korda, mis näitab, et seade on ühendatud Shelly Cloudiga.

Juhtnupp

Vajutage, et lülitada ühendatud seade sisse/välja.

Vajutage ja hoidke 3 sekundit all, et kontrollida seadme olekut*.

Vajutage ja hoidke 5 sekundit all, et aktiveerida seadme AP**

Vajutage ja hoidke 10 sekundit all, et lähtestada tehaseseadmeid**

* Ainult siis, kui väljund on välja lülitatud.

** Ainult 1 minuti jooksul pärast seadme ühendamist/toiteallikasse lülitamist.

Puhastamine

⚠**HOIATUS!** *Enne seadme puhastamist lülitage ühendatud seade välja, tõmmake see välja ja alles seejärel tõmmake seade välja. Ärge kunagi puhastage Seadet, kui see on ühendatud elektrivõrku.*

⚠**HOIATUS!** *Ärge kasutage agressiivseid puhastusvahendeid.*

⚠**HOIATUS!** *Ärge kastke seadet ega peske seda voolava vee all.*

Kasutage seadme puhastamiseks märga pehmet lappi.

Kõrvaldamine ja ringlussevõtt

See viitab elektrija elektroonikaseadmete jäätmetele. Seda kohaldatakse ELis, USAs ja teistes riikides jäätmete eraldi kogumiseks.

See sümbol toote peal või kaasasolevas kirjanduses näitab, et

Shelly Outdoor Plug S Gen3 tuleb ringlusse võtta, et vältida kontrollimatust jäätmete kõrvaldamisest tulenevat võimalikku kahju keskkonnale või inimeste tervisele ning edendada materjalide ja ressursside taaskasutamist. Kui seade on juba kasutuskõlbmatu, on teie kohustus see üldisest majapidamisjäätmetest eraldi ära visata.

Spetsifikatsioonid

Füüsiline

Suurus (KxSxT): 44x44x70 ±0,5 mm / 1,73x1,73x2,75 ±0,02 in.

Kaal: 60 ±1 g / 2,08 ±0,04 oz

Ühilduvad pistikupesad: CEE 7/1, CEE 7/3 (tüüp F / Schuko) või CEE 7/5 (tüüp E).

Ühilduvad pistikud: CEE 7/2, CEE 7/4 (tüüp F / Schuko), CEE 7/7, CEE 7/16 (tüüp C) või CEE 7/17.

Koorematerjal: Väljalaskeava kaitsekate: plastist, silikoonist Ruberiga.

Karbi värvus: Mocha

Keskkond

Ümbritseva keskkonna töötemperatuur: -25°C kuni 51°C / -13°F kuni 125°F

Niiskus: 15% kuni 85% RH

Maksimaalne kõrgus: 2000 m / 6562 ft

Hõõgniitide temperatuur: 750 °C

Saastatuse tase: 2

Vajalik sundjahutus: Ei

Kaitseaste: IP44

Elektriline

Toiteallikas: 230 V~ 50 Hz

Energiatarve: < 1 W

Nimeline impulsside talumise pinge: 2500 V

Väljundahelate nimiväärtused

Maksimaalne lülituspinge: 230 V~

Maksimaalne lülitusvool: 12 A

Maksimaalne väljundvõimsus: 2500 W (ainult takistuslik koormus)

Lülitusringide arv: 10000

Ülepinge kategooria: II

Töötajate tüüp: S1

Lüliti tüüp: Ühepoolne

Lüliti konfiguratsioon: SPNO (ühepooluseline, normaalselt avatud).

vooluahela katkestamise tüüp: Mikro

Andurid, arvestid

Sisetemperatuuriandur: Jah

Voltmeeter (vahelduvvool): Jah

Ampermeeter (AC): Jah

Võimsusja energiamõõtjad: Jah

Raadio

Wi-Fi

Protokoll: 802.11 b/g/n

RF sagedusala: 2401-2473 MHz

Max. RF võimsus: < 10 dBm

Vahemik: Kuni 50 m / 164 ft välitingimustes, kuni 30 m / 98 ft siseruumides (sõltuvalt kohalikest tingimustest).

Bluetooth

Protokoll: 4.2

RF sagedusala: 2400 2483,5 MHz

Max. RF võimsus: < 4 dBm

Vahemik: Kuni 30 m / 98 ft välitingimustes, kuni 10 m / 33 ft siseruumides (sõltuvalt kohalikest tingimustest).

Mikrokontrolleri üksus

PROTSESSOR: ESP-Shelly-C38F

Flash: 8 MB

Firmware võimalused

Veebikonksud (URL-toimingud): 20, 5 URL-i konksu kohta

Skriptide koostamine: .

MQTT: Jah

Shelly Cloud kaasamine

Seadet saab jälgida, juhtida ja seadistada meie Shelly Cloud
koduautomaatika teenuse kaudu. Teenust saab kasutada kas meie Android-, iOSvõi Harmony OS-mobiilirakenduse või mis tahes internetibrauseri kaudu aadressil **https://control.shelly.cloud/**.

Kui otsustate kasutada seadet koos rakenduse ja Shelly pilveteenusega, leiate juhised selle kohta, kuidas ühendada seade pilvega ja juhtida seda Shelly rakendusest, rakenduse juhendist: **https://shelly.link/app-guide**.

Veaotsing

Kui teil tekib probleeme seadme paigaldamise või toimimisega, vaadake selle teadmistebaasi lehekülge: https://shelly.link/outdoor_plug_gen3

Vastavusdeklaratsioon

Käesolevaga kinnitab Shelly Europe Ltd., et raadioseadmete tüüp Outdoor Plug S Gen3 vastab direktiividele 2014/53/EL, 2014/35/EL, 2014/30/EL, 2011/65/EL. ELi vastavusdeklaratsiooni täistekst on kättesaadav järgmisel internetiaadressil:

https://shelly.link/outdoor_plug_gen3_DoC

Tootja: Shelly Europe Ltd.

Aadress: 51 Cherni Vrah Blvd., bldg. 3, fl. 2-3, 1407 Sofia, Bulgaaria.

Tel: +359 2 988 7435

E-post: **support@shelly.cloud**

Ametlik veebileht: **https://www.shelly.com**

Tootja avaldab kontaktandmete muudatused ametlikul veebisaidil.

Kõik õigused kaubamärgile Shelly® ja muud intellektuaalsed õigused, mis on seotud selle seadmega, kuuluvad Shelly Europe Ltd-le.

Български

Ръководство за употреба и безопасност

Outdoor Plug S Gen3

Умен Wi-Fi и Bluetooth щепсел за използване на открито

Наричано в този документ “устройството”.

⚠ *Този знак указва информация за безопасност.*

ⓘ *Този знак показва важна забележка.*

Информация за безопасност

За безопасна и правилна употреба прочетете това ръководство и всички други документи, придружаващи този продукт. Съхранявайте ги за бъдещи справки. Неспазването на инсталационните процедури може да доведе до неправилно функциониране, опасност за здравето и живота, нарушение на закона и/или отказ от правни и търговски гаранции (ако има такива). Shelly Europe Ltd. не носи отговорност за каквито и да било загуби или щети в случай на неправилен монтаж или неправилна работа на това устройство поради неспазване на инструкциите за употреба и безопасност в това ръководство.

⚠**ПРЕДУПРЕЖДЕНИЕ!** *Не използвайте устройството за захранване или контрол на състоянието на включване/изключване на животоподдържащо оборудване.*

⚠**ПРЕДУПРЕЖДЕНИЕ!** *Не използвайте Устройството за управление на оборудване, когато неточно определяне на времето или случайните команди за включване/изключване могат да бъдат опасни. Примери за такова оборудване са сауни, слънчеви лампи, електрически одеяла и др.*

⚠**ВНИМАНИЕ!** *Свързвайте устройството само към електрическа мрежа и уреди, които отговарят на всички приложими разпоредби. Късо съединение в електрическата мрежа или в някой уред, свързан с Устройството, може да причини пожар, материални щети и токов удар.*

⚠**ВНИМАНИЕ!** *Устройството може да се свързва и управлява само към електрически вериги и уреди, които отговарят на приложимите стандарти и норми за безопасност.*

⚠**ВНИМАНИЕ!** *Не свързвайте устройството към уреди, които надвишават посочения максимален електрически товар.*

⚠**ВНИМАНИЕ!** *Незабавно изключете устройството от електрическия контакт, ако то излъчва дим, шуми или има необичайна миризма.*

⚠**ВНИМАНИЕ!** *Свързвайте устройството само по начина, показан в тези инструкции. Всеки друг метод може да доведе до повреда и/или нараняване.*

⚠**ВНИМАНИЕ!** *Веригата, в която работи устройството, трябва да бъде обезопасена с кабелен защитен превключвател в съответствие с EN60898-1 (характеристика на изключване B или C, макс. 16A номинален ток, мин. 6 kA степен на прекъсване, клас на ограничаване на енергията 3).*

⚠**ВНИМАНИЕ!** *Не използвайте Устройството, ако то показва каквито и да било признаци на повреда или дефект.*

⚠**ВНИМАНИЕ!** *Не се опитвайте да ремонтирате устройството сами.*

⚠**ВНИМАНИЕ!** *Не включвайте устройствата едно към друго.*

⚠**ВНИМАНИЕ!** *Не включвайте в устройството оборудване с директно включване. Примери за оборудване с директно включване към електрическата мрежа са трансформатори, зареждащи устройства за батерии и др.*

⚠**ВНИМАНИЕ!** *Не работете с покрит.*

⚠**ВНИМАНИЕ!** *Не позволявайте на деца да си играят с бутоните/превключвателите, свързани към устройството. Съхранявайте устройствата (мобилни телефони, таблети, персонални компютри) за дистанционно управление на Shelly далеч от деца.*

Устройството се доставя с фабрично инсталиран фърмуер. За да го поддържа актуално и сигурно, Shelly Europe Ltd. предоставя безплатно най-новите актуализации на фърмуера. Получете достъп до актуализациите чрез вградения уеб интерфейс или чрез мобилното приложение Shelly Smart Control. Инсталирането на актуализациите на фърмуера е отговорност на потребителя. Shelly Europe Ltd. не носи отговорност за несъответствие на устройството, причинено от това, че потребителят не е инсталирал своевременно наличните актуализации.

Описание на продукта

Shelly Outdoor Plug S Gen3 (устройството) е умен щепсел, устойчив на атмосферни влияния, с поддръжка на Matter. Той позволява дистанционно управление на електрически уреди чрез мобилен телефон, таблет, компютър или система за домашна автоматизация, като разполага с измерване на мощността и защита от прегряване. Устройството може да работи самостоятелно в локална Wi-Fi мрежа или да се управлява чрез облачно базирани услуги за домашна автоматизация.

Устройството има вграден уеб интерфейс, който се използва за наблюдение, управление и настройка на устройството. Уеб интерфейсът е достъпен на адрес **http://192.168.33.1**, когато е свързан директно към точката за достъп на Устройството, или на неговия IP адрес, когато вие и Устройството сте свързани към една и съща мрежа.

Устройството може да получи достъп и да взаимодейства с други интелигентни устройства или системи за автоматизация, ако те са в същата мрежова инфраструктура. Shelly Europe Ltd. предоставя API за устройствата, тяхната интеграция и управление в облака. За повече информация посетете **https://shelly-api-docs.shelly.cloud**.

Инструкции за инсталиране

⚠**ВНИМАНИЕ!** *Преди да включите уред към устройството, се уверете, че изходът на устройството е изключен.*

⚠**ВНИМАНИЕ!** *Винаги дръжте предпазната капачка затворена, когато няма свързан уред, за да осигурите защита от прах, влага и повреди. Оставянето на капачката отворена може да застраши безопасността и издръжливостта на щепсела.*

От съображения за сигурност, след като успешно свържете Устройството към местната Wi-Fi мрежа, препоръчваме да деактивирате или защитите с парола AP (точката за достъп) на Устройството.

За да извършите възстановяване на фабричните настройки на устройството, натиснете и задръжте бутона Reset/control за 10 секунди.

За да активирате точката за достъп и Bluetooth връзката на устройството, натиснете и задръжте бутона за нулиране/контрол за 5 секунди.

1. Отстранете предпазителя на щифтовете (E) от Outdoor Plug S Gen3 и го изхвърлете в съответствие с местните разпоредби.
2. Вкарайте щепсела в електрически контакт без свързан към него уред/натоварване. Светодиодната индикация започва да мига със синя светлина, което показва, че устройството е в режим на точка за достъп (AP). Можете да получите достъп до вградения уеб интерфейс на адрес **http://192.168.33.1** в създадената от устройството Wi-Fi мрежа (ShellyOutdoorsG3-XXXXXXXXXX) и да го използвате за управление на устройството и промяна на настройките му.
3. Отворете защитната капачка (F).
4. Вече можете да включите уред към гнездото за устройство (B).
5. За да включите уреда, натиснете за кратко бутона за управление (C). Светодиодната индикация (A) светва. Цветът на светлината се променя в зависимост от консумацията на енергия на уреда (вж. раздел “Светодиодни индикации” по-долу).
6. За да изключите уреда, натиснете за кратко бутона за управление още веднъж. Светодиодната индикация се връща в предишното си състояние.

LED индикации

Когато се включва за първи път:

- Мигаща синя светлина, показваща режим AP.
- При повторно включване/захранване след успешно свързване към Wi-Fi мрежа:
- Мигаща червена светлина, която показва, че устройството се свързва отново с Wi-Fi мрежата.

Конфигурируеми настройки на светодиода, когато изходът е включен:

- Консумация на енергия, представена чрез плавна промяна на цвета (по подразбиране).

Потребителят може да избере яркостта (яркост по подразбиране 100%):

- Зелена светлина при 0% от зададената граница на мощността
- Жълта светлина при 50% от зададената граница на мощността
- Червена светлина при 100% от зададената граница на мощността
- Потребителски цвят (цвят по подразбиране зелен, яркост по подразбиране 100%)
- Изключен светодиод

Конфигурируеми настройки на светодиода, когато изходът е изключен:

- Светодиодът е изключен (по подразбиране).
- Потребителски цвят (цвят по подразбиране червен, яркост по подразбиране 100%).

Когато бутонът за управление се натисне и задържи за 3 секунди (само когато изходът на устройството е изключен):

- Червената светлина мига три пъти, което означава, че устройството не е свързано с Wi-Fi мрежата.
- Жълтата светлина мига три пъти, което показва, че устройството е свързано с Wi-Fi мрежата, но не и с Shelly Cloud.
- Зелената светлина мига три пъти, което показва, че устройството е свързано с Shelly Cloud.

Бутон за управление

Натиснете, за да включите/изключите включения уред.

Натиснете и задръжте за 3 секунди, за да проверите състоянието на устройството*.

Натиснете и задръжте за 5 секунди, за да активирате Device AP**

Натиснете и задръжте за 10 секунди, за да възстановите фабричните настройки**

* Само когато изходът е изключен.

** Само в рамките на 1 минута след включването/захранването на устройството.

Почистване

⚠**ВНИМАНИЕ!** *Преди да почистите Устройството, изключете свързания уред, извадете го от контакта и едва след това извадете Устройството от контакта. Никога не почиствайте Устройството, ако то е свързано към електрическата мрежа.*

⚠**ВНИМАНИЕ!** *Не използвайте агресивни почистващи препарати.*

⚠**ВНИМАНИЕ!** *Не потапяйте устройството и не го мийте под течаща вода.*

Използвайте влажна мека кърпа, за да почистите устройството.

Изхвърляне и рециклиране

Това се отнася до отпадъците от електрическо и електронно оборудване. В ЕС, САЩ и други страни се прилага разделно събиране на отпадъците.

Този символ върху продукта или в придружаващата го литература показва

Shelly Outdoor Plug S Gen3 трябва да се рециклира, за да се избегнат възможни щети за околната среда или човешкото здраве от неконтролирано изхвърляне на отпадъци и да се насърчи повторното използване на материали и ресурси. Ваша отговорност е да изхвърлите устройството отделно от общите битови отпадъци, когато то вече е неизползваемо.

Спецификации

Физически

Размер (HxWxD): 44x44x70 ±0,5 mm / 1,73x1,73x2,75 ±0,02 in

Тегло: 60 ±1 g / 2,08 ±0,04 oz

Съвместими гнезда: CEE 7/1, CEE 7/3 (тип F / Schuko) или CEE 7/5 (тип E)

Съвместими щепсели: CEE 7/2, CEE 7/4 (тип F / Schuko), CEE 7/7, CEE 7/16 (тип C) или CEE 7/17

Материал на корпуса: Пластмаса със защитно покритие от силиконов грунд за изхода

Цвят на корпуса: Мока

Околна среда

Работна температура на околната среда: -25°C до 51°C / -13°F до 125°F

Влажност: 15% до 85% RH

Максимална надморска височина: 2000 м / 6562 фута

Температура на нажежаемата жица: 750 °C

Степен на замърсяване: 2

Изисква се принудително охлаждане: Не

Степен на защита: IP44

Електрически

Захранване: 230 V~ 50 Hz

Консумация на енергия: < 1 W

Номинално импулсно устойчиво напрежение: 2500 V

Оценки на изходните вериги

Максимално напрежение на превключване: 230 V~

Максимален ток на превключване: 12 A

Максимална изходна мощност: 2500 W (само при резистивен товар)

Брой цикли на превключване: 10000

Категория за пренапрежение: II

Вид на задължението: S1

Вид на превключвателя: Еднопосочен

Конфигурация на превключвателя: SPNO (еднополюсен, нормално отворен)

Вид прекъсване на веригата: Микро

Сензори, измервателни уреди

Вътрешен температурен сензор: Да

Волтметър (AC): Да

Амперметър (AC): Да

Измервателни уреди за мощност и енергия: Да

Радио

Wi-Fi

Протокол: 802.11 b/g/n

Радиочестотна лента: 2401-2473 MHz

Макс. Радиочестотна мощност: < 10 dBm

Обхват: До 50 м на открито, до 30 м на закрито (в зависимост от местните условия)

Bluetooth

Протокол: 4.2

Радиочестотна лента: 2400 2483,5 MHz

Макс. Радиочестотна мощност: < 4 dBm

Обхват: До 30 м на открито, до 10 м на закрито (в зависимост от местните условия)

Микроконтролер

ПРОЦЕСОР: ESP-Shelly-C38F

Флаш памет: 8 MB

Възможности на фърмуера

Уебхукс (действия с URL): 20 с по 5 URL адреса на уебхук

Писане на скриптове: Да

MQTT: Да

Включване на Shelly Cloud

Устройството може да бъде наблюдавано, контролирано и настройвано чрез нашата услуга за домашна автоматизация Shelly Cloud. Можете да използвате услугата чрез нашето мобилно приложение за Android, iOS или Harmony OS или чрез всеки интернет браузър на адрес **https://control.shelly.cloud/**.

Ако решите да използвате Устройството с приложението и услугата Shelly Cloud, можете да намерите инструкции за свързване на Устройството към Cloud и управлението му от приложението Shelly в ръководството за приложението: **https://shelly.link/app-guide**.

Отстраняване на неизправности

В случай че срещнете проблеми с инсталирането или работата на устройството, проверете страницата на базата знания:

https://shelly.link/outdoor_plug_gen3

Декларация за съответствие

С настоящото Shelly Europe Ltd. декларира, че радиооборудването тип Outdoor Plug S Gen3 е в съответствие с Директива 2014/53/ЕС, 2014/35/ЕС, 2014/30/ЕС, 2011/65/ЕС. Пълният текст на ЕС декларацията за съответствие е достъпен на следния интернет адрес:

https://shelly.link/outdoor_plug_gen3_DoC

Производител: Shelly Europe Ltd.

Адрес: бул. “Черни връх” 51, сгр. 3, ет. 2-3, 1407 София, България

Тел: +359 2 988 7435

Електронна поща: **support@shelly.cloud**

Официален уебсайт: **https://www.shelly.com**

Промените в информацията за контакт се публикуват от производителя на официалния уебсайт.

Всички права върху търговската марка Shelly® и други интелектуални права, свързани с това устройство, принадлежат на Shelly Europe Ltd.

Latviešu valoda

Lietotāja un drošības rokasgrāmata

Outdoor Plug S Gen3

Viedā Wi-Fi un Bluetooth kontaktdakša izmantošanai ārpus telpām

Šajā dokumentā saukta par “Ierīci”.

⚠ *Šī zīme norāda drošības informāciju.*

ⓘ *Šī zīme norāda uz svarīgu piezīmi.*

Drošības informācija

Lai nodrošinātu drošu un pareizu lietošanu, izlasiet šo rokasgrāmatu un visus citus šim produktam pievienotos dokumentus. Saglabājiet tos turpmākai atsaucei. Instalēšanas procedūru neievērošana var izraisīt nepareizu darbību, apdraudēt veselību un dzīvību, pārkāpt likumu un/vai atteikties no juridiskām un komerciālām garantijām (ja tādas ir). Uzņēmums Shelly Europe Ltd. nav atbildīgs par jebkādiem zaudējumiem vai bojājumiem, kas radušies nepareizas ierīces uzstādīšanas vai nepareizas darbības gadījumā, ja nav ievēroti šajā rokasgrāmatā sniegtie lietošanas un drošības norādījumi.

⚠ **BRĪDINĀJUMS!** *Neizmantojiet Ierīci, lai darbinātu vai kontrolētu dzīvības uzturēšanas iekārtu ieslēgšanas/izslēgšanas statusu.*

⚠ **BRĪDINĀJUMS!** *Neizmantojiet Ierīci, lai darbinātu iekārtas, ja neprecīza laika noteikšana vai nejaušas ieslēgšanas/izslēgšanas komandas var būt bīstamas. Šādu iekārtu piemēri ir pirtis, saules lampas, elektriskās segas u. c.*

⚠ **UZMANĪBU!** *Ierīci pieslēdziet tikai tādam elektrotīklam un ierīcēm, kas atbilst visiem spēkā esošajiem noteikumiem. Īssavienojums elektrotīklā vai ar Ierīci savienotā ierīcē var izraisīt ugunsgrēku, materiālos zaudējumus un elektrošoku.*

⚠ **UZMANĪBU!** *Ierīci drīkst pieslēgt un vadīt tikai tādas elektriskās ķēdes un ierīces, kas atbilst spēkā esošajiem standartiem un drošības normām.*

⚠ **UZMANĪBU!** *Nevienojiet ierīci pie ierīcēm, kas pārsniedz norādīto maksimālo elektrisko slodzi.*

⚠ **UZMANĪBU!** *Nekavējoties atvienojiet Ierīci no strāvas kontaktligzdas, ja tā izdala dūmus, rada troksni vai neparastu smaku.*

⚠ **UZMANĪBU!** *Savienojiet ierīci tikai tā, kā norādīts šajos norādījumos. Jebkāda cita metode var radīt bojājumus un/vai traumas.*

⚠ **UZMANĪBU!** *Ķēdei, kurā darbojas Ierīce, jābūt nodrošinātai ar kabeļu aizsardzības slēdzi saskaņā ar EN60898-1 (izslēgšanās raksturlielums B vai C, maks. 16 A nominālā strāva, min. 6 kA pārrāvuma jauda, enerģijas ierobežošanas klase 3).*

⚠ **UZMANĪBU!** *Neizmantojiet ierīci, ja tai ir bojājuma vai defekta pazīmes.*

⚠ **UZMANĪBU!** *Neměģiniet ierīci labot paši.*

⚠ **UZMANĪBU!** *Neiespraudiet ierīces vienu otrā.*

⚠ **UZMANĪBU!** *Ierīcē neiespraudiet nekādas tiešās kontaktdakšas iekārtas. Tiešas pievienošanas iekārtu piemēri ir, piemēram, pievienojamie transformatori, akumulatoru lādētāji u. c.*

⚠ **UZMANĪBU!** *Nedarbiniet pārklātu.*

⚠ **UZMANĪBU!** *Neļaujiet bērniem spēlēties ar Ierīcei pievienotajām pogām/ slēdžiem. Ierīces (mobilos tālruņus, planšetdatorus, datorus), kas paredzētas Shelly tālvadības pults vadībai, glabājiet bērniem nepieejamā vietā.*

Ierīcei ir rūpnīcā instalēta programmaparatūra. Lai tā būtu atjaunināta un droša, Shelly Europe Ltd. nodrošina jaunākos programmaparatūras atjauninājumus bez maksas. Piekļūstiet atjauninājumiem, izmantojot iebūvēto tīmekļa saskarni vai Shelly Smart Control mobilo lietotni. Par programmaparatūras atjauninājumu instalēšanu ir atbildīgs lietotājs. Uzņēmums Shelly Europe Ltd. nav atbildīgs par ierīces neatbilstību, kas radusies tādēļ, ka lietotājs nav savlaicīgi instalējis pieejamos atjauninājumus.

Produkta apraksts

Shelly Outdoor Plug S Gen3 (Ierīce) ir viedā laikapstākļu izturīga kontaktdakša ar Matter atbalstu. Tā ļauj attālināti vadīt elektroierīces, izmantojot mobilo tālruni, planšetdatoru, datoru vai mājas automatizācijas sistēmu, kā arī nodrošina enerģijas mērīšanu un aizsardzību pret pārkaršanu. Ierīce var darboties autonomi vietējā Wi-Fi tīklā vai tikt vadīta, izmantojot mākoņpakalpojumus mājas automatizācijai.

Ierīcē ir iebūvēta tīmekļa saskarne, ko izmanto ierīces uzraudzībai, kontrolei un regulēšanai. Tīmekļa interfeiss ir pieejams vietnē **http://192.168.33.1**, ja tas ir tieši savienots ar Ierīces piekļuves punktu, vai tās IP adresē, ja jūs un Ierīce esat savienoti vienā tīklā.

Ierīce var piekļūt citām viedierīcēm vai automatizācijas sistēmām un mijiedarboties ar tām, ja tās atrodas tajā pašā tīkla infrastruktūrā. Shelly Europe Ltd. nodrošina API ierīcēm, to integrācijai un mākoņvadībai. Lai iegūtu vairāk informācijas, apmeklējiet **https://shelly-api-docs.shelly.cloud**.

Uzstādīšanas instrukcijas

⚠ **UZMANĪBU!** *Pirms ierīces pieslēgšanas Ierīcei pārliecinieties, ka Ierīces izeja ir izslēgta.*

⚠ **UZMANĪBU!** *Ja ierīce nav pievienota, aizsargvāciņu vienmēr turiet aizvērtu, lai nodrošinātu aizsardzību pret putekļiem, mitrumu un bojājumiem. Atstājot vāciņu atvērtu, var tikt apdraudēta kontaktdakšas drošība un izturība.*

Drošības apsvērumu dēļ pēc tam, kad esat veiksmīgi savienojis Ierīci ar vietējo Wi-Fi tīklu, mēs iesakām atspējot vai ar paroli aizsargāt Ierīces AP (piekļuves punktu).

Lai veiktu Ierīces rūpnīcas iestatīšanu, nospiediet un 10 sekundes turiet nospiestu Atiestatīt/vadības pogu.

Lai iespējotu piekļuves punktu un Ierīces Bluetooth savienojumu, nospiediet un turiet nospiestu Atiestatīt/kontroles pogu 5 sekundes.

1. Noņemiet kontaktdakšas aizsargu (E) no Outdoor Plug S Gen3 un atbrīvojieties no tās saskaņā ar vietējiem noteikumiem.
2. Ievietojiet kontaktdakšu kontaktligzdā, kurai nav pievienota ierīce/slodze. LED indikators sāk mirgot ar zilu gaismu, kas norāda, ka ierīce ir piekļuves punkta (AP) režīmā. Jūs varat piekļūt iebūvētajam tīmekļa interfeisam **http://192.168.33.1** Wi-Fi tīklā, ko izveidojusi ierīce (ShellyOutdoorsG3-XXXXXXXXXXXXX), un izmantot to, lai kontrolētu ierīci un mainītu tās iestatījumus.
3. Atveriet aizsargvāciņu (F).
4. Tagad ierīces kontaktligzdā (B) var pievienot ierīci.
5. Lai ieslēgtu ierīci, īsi nospiediet vadības pogu (C). LED indikators (A) iedegas. Gaismas krāsa mainās atkarībā no ierīces enerģijas patēriņa (skatīt sadaļu “LED indikācijas” zemāk).
6. Lai izslēgtu ierīci, vēlreiz īsi nospiediet vadības pogu. LED indikators atgriežas iepriekšējā stāvoklī.

LED indikācijas

Pirmo reizi pieslēdzot:

- Mirgo zilā gaisma, kas norāda AP režīmu.
- Pēc veiksmīga savienojuma ar Wi-Fi tīklu, kad ierīce ir atkal pievienota/nodrošināta ar strāvas padevi:
- Mirgo sarkana gaisma, kas norāda, ka Ierīce atkārtoti pieslēdzas Wi-Fi tīklam.

Konfigurējami LED iestatījumi, kad izeja ir ieslēgta:

- Enerģijas patēriņš, ko attēlo vienmērīga krāsas maiņa (noklusējuma iestatījums).
- Lietotājs var izvēlēties spilgtumu (noklusējuma spilgtums 100%):
  - o Zaļa gaisma pie 0 % no iestatītās jaudas robežas
  - o Dzeltena gaisma pie 50% no iestatītās jaudas robežas
  - o Sarkana gaisma pie 100% iestatītās jaudas robežas
- Pielāgota krāsa (noklusējuma krāsa zaļa, noklusējuma spilgtums 100%)
- Izslēgts LED indikators

Konfigurējami LED iestatījumi, kad izeja ir izslēgta:

- LED izslēgts (noklusējuma iestatījums).
- Pielāgota krāsa (noklusējuma krāsa sarkana, noklusējuma spilgtums 100%).

Kad vadības poga ir nospiesta un turēta 3 sekundes (tikai tad, ja ierīces izeja ir izslēgta):

- Sarkanā lampiņa mirgo trīs reizes, norādot, ka Ierīce nav savienota ar Wi-Fi tīklu.
- Dzeltenā gaisma mirgo trīs reizes, kas norāda, ka Ierīce ir savienota ar Wi-Fi tīklu, bet ne ar Shelly Cloud.
- Zaļā gaisma mirgo trīs reizes, norādot, ka Ierīce ir savienota ar Shelly Cloud.

Vadības poga

Nospiediet, lai ieslēgtu/izslēgtu pievienoto ierīci.

Nospiediet un turiet nospiestu 3 sekundes, lai pārbaudītu ierīces statusu*.

Nospiediet un turiet nospiestu 5 sekundes, lai aktivizētu ierīci AP**.

Nospiediet un turiet nospiestu 10 sekundes, lai atjaunotu rūpnīcas iestatījumus**

* Tikai tad, ja izeja ir izslēgta.

** Tikai 1 minūtes laikā pēc Ierīces pievienošanas/uzslēgšanas.

Tīrīšana

⚠ **UZMANĪBU!** *Pirms Ierīces tīrīšanas izslēdziet pieslēgto ierīci, atvienojiet to no tīkla un tikai pēc tam atvienojiet Ierīci no tīkla. Nekad netīriet Ierīci, ja tā ir pieslēgta elektrotīklam.*

⚠ **UZMANĪBU!** *Nelietojiet agresīvus mazgāšanas līdzekļus.*

⚠ **UZMANĪBU!** *Neiegremdējiet ierīci un nemazgājiet to zem tekoša ūdens.*

Ierīces tīrīšanai izmantojiet mitru mīkstu drānu.

Atkritumu apglabāšana un otrreizējā pārstrāde

Tas attiecas uz elektrisko un elektronisko iekārtu atkritumiem. ES, ASV un citās valstīs tā ir piemērojama atkritumu dalītai vākšanai.

Šis simbols uz izstrādājuma vai pievienotajā literatūrā norāda.

Shelly Outdoor Plug S Gen3 ir jāpārstrādā, lai izvairītos no iespējamā kaitējuma videi vai cilvēku veselībai, ko var radīt nekontrolēta atkritumu iznīcināšana, un lai veicinātu materiālu un resursu atkārtotu izmantošanu. Jūsu pienākums ir atbrīvoties no ierīces atsevišķi no vispārējiem sadzīves atkritumiem, ja tā jau nav derīga lietošanai.

Specifikācijas

Fiziskā

Izmērs (HxWxD): 44x44x70 ±0,5 mm / 1,73x1,73x2,75 ±0,02 collas.

Svars: 60 ± 1 g / 2,08 ± 0,04 oz

Saderīgās kontaktligzdas: CEE 7/1, CEE 7/3 (tips F / Schuko) vai CEE 7/5 (tips E).

Saderīgie spraudņi: CEE 7/2, CEE 7/4 (tips F / Schuko), CEE 7/7, CEE 7/16 (tips C) vai CEE 7/17.

Korpusa materiāls: Plastmasa ar silikona aizsargvāciņu aizsargvāciņam uz izejas.

Korpusa krāsa: Mocha

Vide

Apkārtējā darba temperatūra: -25°C līdz 51°C / -13°F līdz 125°F

Mitrums: no 15% līdz 85% relatīvā mitruma

Maksimālais augstums: 2000 m / 6562 pēdas

Kvēlspuldzes temperatūra: 750 °C

Piesārņojuma pakāpe: 2

Nepieciešamā piespiedu dzesēšana: Nē

Aizsardzības pakāpe: IP44

Elektriskais

Barošanas avots: 230 V~ 50 Hz

Enerģijas patēriņš: < 1 W

Nominālais impulsa izturības spriegums: 2500 V

Izejas ķēžu nominālvērtības

Maksimālais pārslēgšanas spriegums: 230 V~

Maksimālā komutācijas strāva: 12 A

Maksimālā izejas jauda: 2500 W (tikai ar rezistīvo slodzi)

Pārslēgšanas ciklu skaits: 10000

Pārsprieguma kategorija: II

Pienākuma veids: S1

Slēdža tips: Vienvirziena

Slēdža konfigurācija: SPNO (vienpolu, normāli atvērts)

Ķēdes atvienojuma veids: Mikro

Sensori, mērītāji

Iekšējā temperatūras sensors: Jā

Voltmetrs (maiņstrāva): Jā

Ampērmetrs (maiņstrāva): Jā

Jaudas un enerģijas skaitītāji: Jā

Radio

Wi-Fi

Protokols: 802.11 b/g/n

RF josla: 2401-2473 MHz

Maks. RF jauda: < 10 dBm

Diapazons: Līdz 50 m ārpus telpām, līdz 30 m iekštelpās (atkarībā no vietējiem apstākļiem).

Bluetooth

Protokols: 4.2

RF josla: 2400 2483,5 MHz

Maks. RF jauda: < 4 dBm

Diapazons: Līdz 30 m ārpus telpām, līdz 10 m iekštelpās (atkarībā no vietējiem apstākļiem).

Mikrokontroliera bloks

PROCESORS: ESP-Shelly-C38F

Flash: 8 MB

Programmatūras iespējas

Webhooks (URL darbības): 20 ar 5 URL uz katru āķi.

Skriptu rakstīšana: Jā

MQTT: Jā

Shelly Cloud iekļaušana

Ierīci var uzraudzīt, kontrolēt un iestatīt, izmantojot mūsu Shelly mākoņpakalpojumu mājas automatizācijai. Pakalpojumu var izmantot, izmantojot mūsu Android, iOS vai Harmony OS mobilo lietojumprogrammu vai jebkuru interneta pārlūkprogrammu vietnē **https://control.shelly.cloud/**.

Ja izvēlaties izmantot Ierīci kopā ar lietojumprogrammu un Shelly mākoņpakalpojumu, norādījumus par to, kā pieslēgt Ierīci mākoņpakalpojumam un vadīt to no Shelly lietojumprogrammas, atradīsiet lietojumprogrammas rokasgrāmatā: **https://shelly.link/app-guide**.

Problēmu novēršana

Ja rodas problēmas ar Ierīces instalēšanu vai darbību, skatiet tās zināšanu bāzes lapu:

https://shelly.link/outdoor_plug_gen3

Atbilstības deklarācija

Ar šo Shelly Europe Ltd. paziņo, ka radioiekārtas tips [illegible] door Plug S Gen3 atbilst Direktīvām 2014/53/ES, 2014 [illegible] ES, 2014/30/ES, 2011/65/ES. Pilns ES atbilstības dekla [illegible] jas teksts ir pieejams šādā interneta adresē:

https://shelly.link/outdoor_plug_gen3_DoC

Ražotājs: Ražotājs: Shelly Europe Ltd.

Adrese: 51 Cherni Vrah Blvd., bldg. 3, fl. 2-3, 1407 [illegible] Bulgārija.

Tel:+359 2 988 7435

E-pasts: **support@shelly.cloud**

Oficiālā tīmekļa vietne: **https://www.shelly.com**

Izmaiņas kontaktinformācijā ražotājs publicē ofic [illegible] tīmekļa vietnē.

Visas tiesības uz preču zīmi Shelly® un citas ar šo [illegible] saistītās intelektuālās tiesības pieder Shelly Europe Lt [illegible]

Lietuvių kalba

Naudotojo ir saugos vadovas

Outdoor Plug S Gen3

Išmanusis “Wi-Fi” ir “Bluetooth” kištukas, skirtas naudoti lauke

Šiame dokumente vadinamas “prietaisu”.

⚠ *Šis ženklas nurodo saugos informaciją.*

ⓘ *Šis ženklas rodo svarbią pastabą.*

Saugos informacija

Norėdami saugiai ir tinkamai naudoti, perskaityki [illegible] vadovą ir visus kitus prie šio gaminio pridedamus [illegible] mentus. Saugokite juos ateityje. Nesilaikant monta [illegible] procedūrų, gali sutrikti prietaiso veikimas, kilti pa [illegible] sveikatai ir gyvybei, būti pažeisti įstatymai ir (arba) atsi [illegible] ta teisinių ir komercinių garantijų (jei tokių yra). Bend [illegible] “Shelly Europe Ltd.” neatsako už jokius nuostolius ar [illegible] patirtą netinkamai sumontavus arba netinkamai eksp [illegible] uojant šį prietaisą dėl šiame vadove pateiktų naudot [illegible] saugos instrukcijų nesilaikymo.

⚠**ĮSPĖJIMAS!** *Nenaudokite Įrenginio gyvybės palai [illegible] įrangos maitinimui arba jos įjungimo/išjungimo būs [illegible] kontrolei.*

⚠**ĮSPĖJIMAS!** *Nenaudokite Įrenginio įrangai valdyt [illegible] netikslus laiko nustatymas arba atsitiktinės įjung [illegible] išjungimo komandos gali būti pavojingos. Tokios įra [illegible] pavyzdžiai yra saunos, saulės lempos, elektrinės antkl [illegible] ir pan.*

⚠ **DĖMESIO!** *Prietaisą prijunkite tik prie elektros [illegible] ir prietaisų, kurie atitinka visus galiojančius teisės a [illegible] Trumpasis jungimas elektros tinkle arba bet kuriame [illegible] Įrenginio prijungtame prietaise gali sukelti gaisrą, mat [illegible] inę žalą ir elektros smūgį.*

⚠ **DĖMESIO!** *Prietaisas gali būti jungiamas ir valdoma [illegible] prie tokių elektros grandinių ir prietaisų, kurie atitinka [illegible] jančius standartus ir saugos normas.*

⚠ **DĖMESIO!** *Neprijunkite įrenginio prie prietaisų, [illegible] elektros apkrova viršija nurodytą didžiausią leistina [illegible] krovą.*

⚠ **DĖMESIO!** *Nedelsiant ištraukite prietaisą iš ele [illegible] lizdo, jei jis skleidžia dūmus, triukšmauja ar skle [illegible] neįprastą kvapą.*

⚠ **DĖMESIO!** *Prietaisą prijunkite tik taip, kaip nuro [illegible] šiose instrukcijose. Bet koks kitas būdas gali sukelti [illegible] ir (arba) sužalojimą.*

⚠ **DĖMESIO!** *Grandinė, kurioje veikia Įrenginys, turi [illegible] apsaugota kabelio apsaugos jungikliu pagal EN608 [illegible] (suveikimo charakteristika B arba C, maks. 16 A nomin [illegible] ji srovė, min. 6 kA pertraukimo galia, 3 energijos ribo [illegible] klasė).*

⚠ **DĖMESIO!** *Nenaudokite prietaiso, jei jis turi bet [illegible] pažeidimo ar defekto požymių.*

⚠ **DĖMESIO!** *Nebandykite patys taisyti Įrenginio.*

⚠ **DĖMESIO!** *Nejunkite prietaisų vienas į kitą.*

⚠ **DĖMESIO!** *Nejunkite prie Įrenginio jokios tiesio [illegible] kištukinį lizdą jungiamos įrangos. Tiesiogiai į kištuki [illegible] dą jungiamos įrangos pavyzdžiai į kištukinį lizdą jung [illegible] transformatoriai, akumuliatorių įkrovikliai ir pan.*

⚠ **DĖMESIO!** *Nedirbkite uždengtu.*

⚠ **DĖMESIO!** *Neleiskite vaikams žaisti su prie Įren [illegible] prijungtais mygtukais / jungikliais. Įrenginius (mobiliu [illegible] telefonus, planšetinius kompiuterius, kompiuterius), sk [illegible] nuotoliniam “Shelly” valdymui, laikykite atokiau nuo va [illegible]*

Įrenginyje įdiegta gamykloje įdiegta programinė įra [illegible] Kad ji būtų nuolat atnaujinama ir saugi, “Shelly Europe [illegible] nemokamai teikia naujausius programinės įrangos a [illegible] jinimus. Prie atnaujinimų galima prisijungti per integ [illegible] žiniatinklio sąsają arba “Shelly Smart Control” mob [illegible] programėlę. Už programinės aparatinės įrangos atna [illegible] imų įdiegimą atsako naudotojas. Bendrovė “Shelly Eu [illegible] Ltd.” neatsako už prietaiso neatitiktį, atsiradusią dėl to [illegible] naudotojas laiku neįdiegė turimų atnaujinimų.

Produkto aprašymas

Lauko kištukas S Gen3 (toliau Įrenginys) yra išmanusi [illegible] sąlygoms atsparus kištukas su “Matter” palaikymu [illegible] leidžia nuotoliniu būdu valdyti elektros prietaisus mobil [illegible] telefonu, planšetiniu kompiuteriu, asmeniniu kompiu [illegible] arba namų automatizavimo sistema, turi galios mata [illegible] ir apsaugos nuo perkaitimo funkciją. Prietaisas gali [illegible] autonomiškai vietiniame “Wi-Fi” tinkle arba būti valdo [illegible] per debesijos pagrindu veikiančias namų automatiza [illegible] paslaugas.

Įrenginyje yra integruota žiniatinklio sąsaja, skirta įreng [illegible] stebėti, valdyti ir reguliuoti. Žiniatinklio sąsaja pasiek [illegible] adresu **http://192.168.33.1**, kai esate tiesiogiai prisij [illegible] prie Įrenginio prieigos taško, arba jo IP adresu, kai [illegible] Įrenginys esate prisijungę prie to paties tinklo.

Įrenginys gali prisijungti prie kitų išmaniųjų prietais [illegible] automatizavimo sistemų ir sąveikauti su jais, jei jie yra [illegible] pačioje tinklo infrastruktūroje. “Shelly Europe Ltd.” [illegible] API, skirtas įrenginiams, jų integracijai ir valdymui debe [illegible] Daugiau informacijos rasite svetainėje **https://shelly-api-docs.shelly.cloud**.

Įrengimo instrukcijos

⚠ **DĖMESIO!** *Prieš prijungdami prietaisą prie Įreng [illegible] įsitikinkite, kad Įrenginio išėjimas yra išjungtas.*

⚠ **DĖMESIO!** *Visada laikykite apsauginį dangtelį užda [illegible] kai prietaisas neprijungtas, kad būtų užtikrinta apsauga [illegible] dulkių, drėgmės ir pažeidimų. Palikus dangtelį atidaryta [illegible] nukentėti kištuko saugumas ir ilgaamžiškumas.*

Saugumo sumetimais, sėkmingai prijungus Prietaisą [illegible] vietinio “Wi-Fi” tinklo, rekomenduojame išjungti arba ap [illegible] goti slaptažodžiu Prietaiso prieigos tašką (AP).

Norėdami atlikti gamyklinį įrenginio atstatymą, paspau [illegible] ir 10 sekundžių palaikykite nuspaudę mygtuką R [illegible] control.

Norėdami įjungti prieigos tašką ir įrenginio “Bluetooth” [illegible] paspauskite ir 5 sekundes palaikykite nuspaudę Iš [illegible] nustatyti / valdyti mygtuką.

1. Nuimkite kaiščių apsaugą (E) nuo Outdoor Plug S [illegible] ir išmeskite ją pagal vietos taisykles.
2. Įkiškite kištuką į elektros lizdą, prie kurio nėra prijun [illegible] prietaisas ar apkrova. LED indikacija pradeda mir [illegible] mėlyna šviesa, rodydama, kad įrenginys veikia [illegible] igos taško (AP) režimu. Galite prisijungti prie įte [illegible] sios žiniatinklio sąsajos adresu **http://192.168** [illegible] “Wi-Fi” tinkle, sukurtame Prietaiso (Shelly [illegible] doorsG3-XXXXXXXXXXXXXX), ir naudoti ją Priet [illegible] valdyti bei jo nustatymams keisti.
3. Atidarykite apsauginį dangtelį (F).
4. Dabar galite prijungti prietaisą prie prietaiso lizdo ([illegible]
5. Norėdami įjungti prietaisą, trumpai paspauskite v [illegible] mo mygtuką (C). Užsidega šviesos diodas (A). Švi [illegible] spalva kinta priklausomai nuo prietaiso suvartoja [illegible] energijos kiekio (žr. skyrių “LED indikacijos” toliau).
6. Norėdami išjungti prietaisą, dar kartą tru [illegible] paspauskite valdymo mygtuką. LED indikacija gr [illegible] ankstesnę būseną.

LED indikacijos

Pirmą kartą įjungus:

- Mirksi mėlyna lemputė, rodanti prieigos taško reži [illegible]

Kai sėkmingai prisijungus prie “Wi-Fi” tinklo vėl įju [illegible] mas/įjungiamas maitinimas:

- Mirksi raudona lemputė, rodanti, kad Prietaisas vė [illegible] jungiasi prie “Wi-Fi” tinklo.

Konfigūruojami LED nustatymai, kai išėjimas įjungtas [illegible]

- Energijos suvartojimas vaizduojamas tolygiu spalv [illegible] pokyčiu (numatytoji reikšmė).
- Vartotojas gali pasirinkti ryškumą (numatytasis ryškumas 100 %):
  - o Žalia lemputė, kai nustatyta 0 % galios riba
  - o Geltona lemputė, kai nustatyta 50 % galios ribos
  - o Raudona lemputė, kai nustatyta 100 % galios riba
- Pasirinktinė spalva (Numatytoji spalva žalia, numa [illegible] sis ryškumas 100 %)
- Neveikia šviesos diodas

Konfigūruojami šviesos diodų nustatymai, kai išėj [illegible] yra išjungtas:

- Šviesos diodas išjungtas (numatytasis nustatymas [illegible]
- Pasirinktinė spalva (numatytoji spalva raudona, numatytasis ryškumas 100 %).

Paspaudus ir 3 sek. palaikius valdymo mygtuką (tik [illegible] kai įrenginio išvestis yra išjungta):

- Raudona lemputė mirkteli tris kartus, rodydama, ka [illegible] Prietaisas nėra prijungtas prie “Wi-Fi” tinklo.
- Geltona lemputė mirkteli tris kartus, rodydama, kad Įrenginys prijungtas prie “Wi-Fi” tinklo, bet ne prie “Shelly Cloud”.
- Žalia lemputė mirkteli tris kartus, rodydama, kad įrenginys prijungtas prie “Shelly Cloud”.

Valdymo mygtukas

Paspauskite , kad įjungtumėte / išjungtumėte priju [illegible] prietaisą.

Paspauskite ir palaikykite 3 sek., kad patikrintumėte įre [illegible] io būseną*.

Paspauskite ir palaikykite 5 sek., kad suaktyvintu [illegible] įrenginio AP**

Paspauskite ir palaikykite 10 sekundžių, kad gamyk [illegible] nustatymai būtų iš naujo nustatyti**

* Tik tada, kai išėjimas yra išjungtas.

** Tik per 1 min. po prietaiso prijungimo prie elektros [illegible] / įjungimo.

Valymas

⚠ **DĖMESIO!** *Prieš valydami Įrenginį, išjunkite priju [illegible] prietaisą, atjunkite jį nuo elektros tinklo ir tik tada atju [illegible] Įrenginį. Niekada nevalykite Prietaiso, jei jis prijungtas [illegible] elektros tinklo.*

⚠ **DĖMESIO!** *Nenaudokite agresyvių ploviklių.*

⚠ **DĖMESIO!** *Nemerkite prietaiso ir neplaukite [illegible] tekančiu vandeniu.*

Prietaisą valykite drėgna minkšta šluoste.

Šalinimas ir perdirbimas

Tai elektros ir elektroninės įrangos atliekos. ES, JAV ir k [illegible] šalyse taikomas atskiras atliekų surinkimas.

Šis simbolis ant gaminio arba pridedamoje literat [illegible] nurodo

“Shelly Outdoor Plug S Gen3” turi būti perdirbamas [illegible] būtų išvengta galimos žalos aplinkai ar žmonių sveikat [illegible] nekontroliuojamo atliekų šalinimo ir kad būtų skatina [illegible] pakartotinis medžiagų ir išteklių naudojimas. Jūsų pa [illegible] išmesti prietaisą atskirai nuo bendrųjų buitinių atliekų, [illegible] jau nebetinkamas naudoti.

Specifikacijos

Fizinis

Dydis (VxŠxG): Dydis (mm): 44x44x70 ±0,5 [illegible] (1,73x1,73x2,75 ±0,02 in)

Svoris: 60 ±1 g / 2,08 ±0,04 oz

Suderinami lizdai: CEE 7/1, CEE 7/3 (tipas F / Schuko) [illegible] CEE 7/5 (tipas E).

Suderinami kištukai: CEE 7/2, CEE 7/4 (F / Schuko ti [illegible] CEE 7/7, CEE 7/16 (C tipas) arba CEE 7/17.

Korpuso medžiaga: Plastikas su silikoniniu gumbu ap [illegible] giniu dangteliu

Korpuso spalva: Mocha

Aplinkosaugos

Aplinkos darbinė temperatūra: nuo -25°C iki 51°C / [illegible]